RCM-BL600L 無刷馬達說明書

ALIGN

關於RCM-BL600L無刷馬達

由亞拓動力團隊獨家研發出新款的無刷馬達，具有超高扭力特色，採用9槽矽鋼片、6極外轉子以及傳統磁鐵無法比擬的釹鐵硼超強磁鐵，搭配高溫耐磨的雙ZZ超高效能精密軸承設計，電流低、扭力強，將是下一波動力革命中的最具代表性的一顆星。

尺寸規格

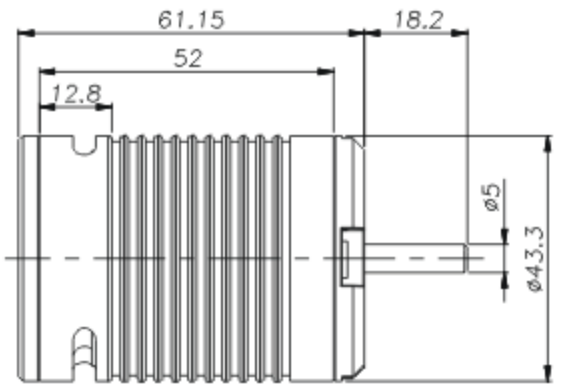

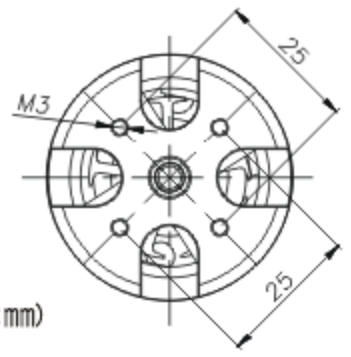

(單位:mm)

接線示意圖

亞拓無刷馬達與亞拓電變搭配如上圖為"前拉"式(正轉)接法，
"後推"(反轉)則將其中兩條對調。若是與其它電變搭配需參考原說明書

型　號	輸入電壓	尺　寸	重　量	KV值	最大輸出功率
RCM-BL600L	DC25.2V 6cell Li-Po	軸5x61.15x43.3mm	約280g	1620KV	1500W

特性說明

1.免保養、體積小、高效率低耗電、無噪音、控制穩定!
2.高速滾珠軸承、高磁通外轉子。
3.特殊風扇型轉子設計，可有效降低馬達負載運轉溫度。

本公司生產的高扭力高轉速 RCM-BL600L 無刷馬達，適用於 RC 電動商品，其高功率高效率輸出特性，適合電動直昇機之高扭力高轉速驅動動力用途，速度控制可採本公司或市售規格無刷電子變速器。轉子採用高磁性材料釹鐵硼精製而成，定子採用本廠NC自動繞線與高強度樹脂成型保護，耐高溫低震動。心軸採高硬度高鋼性軸承鋼及雙 ZZ 高速精密軸承設計，且經由亞拓獨立開發設計技術，使用壽命長、效率高、耐撞不易變形、低磁損、高效能600型無刷馬達。該項新商品已通過本廠技術單位，實施精密嚴格動、靜態，磁場特性、強磁耐高溫磁損、運轉平衡震動及噪音、負載實測飛行動態性能等全項嚴格檢測。

搭配 T-REX 600 動力測試參考數據

輸入電壓:25.2V(4200mAh 16C Li-Po) 齒比:17:1

	油門	螺距	電流(約)	轉速(約)		油門	螺距	電流(約)	轉速(約)		油門	螺距	電流(約)	轉速(約)
一般飛行模式	100%高速	+9°	58A	1900	ID1	100%	+9°	58A	1900	ID2	100%	+9°	57A	1900
						70%	+4°~+5°	21A	1750		80%	0°	25A	1980
	65%停懸	+4°~+5°	18A	1650							100%	0°	28A	2030
						82%	-5°	26A	1850		100%	-9°	58A	1900

亞拓電器股份有限公司
ALIGN CORPORATION LIMITED
豐原市水源路345號 免費服務專線：0800-000-444
http: //www.align.com.tw