INSTRUCTION MANUAL

TARGA 38

ELECTRIC POWERED HIGH SPEED RACING YACHT

WARNING

This model is not toy.
Adult supervision is required.
Read the instructions before any use.
Never touch the moving parts.

Modifications, errors and printing errors reserved

PARKFUN
RADIO CONTROLLED ACTION & FUN

PF-301-**-**

READ THIS FIRST

This model is 100% ready to RUN. It has been factory tested and trimmed to run as soon as the batteries are charged. This manual is an overview of the construction and operation of this R/C model to be used as a reference.

WARNING NOTES

- A RC model is by no means a harmless plaything. If handled incompetently or carelessly it can cause injury to persons and damage to property.
- When the RC model's motor is running, anything and everything that gets into the rotational plane of the propeller is either damaged or destroyed – and that includes parts of your body. Please take extreme care at all times with this machine.
- If any object obstructs the rotation of the propeller, severe damage will probably be caused to the propeller as well as the object. Broken parts may result in enormous imbalance; the whole model then falls into sympathetic vibration.
- You may also lose control if a problem arises in the radio control system, perhaps as a result of outside interference, component failure or flat or faulty batteries, but in any case the result is the same: the RC model's response is entirely unpredictable. Without prior warning it may move off in any direction.
- Models have many parts which are naturally subject to wear, including gearbox components, motor, ball-links etc., and as a result it is absolutely essential to check and maintain the model regularly. It is standard practice with full-size model to give the machine a thorough "check" before every use, and this is equally important with your RC model. Constant checking gives you the opportunity to detect and correct any faults which may develop before they are serious enough to cause a crash.
- This model is designed to be operated by adults, although young people of 14 years or more may do so under the instruction and supervision of competent adults.
- The model features sharp points and edges which may cause injury.
- Controlling a RC model successfully is not easy; you will need persistence and determination to learn the skills, and good hand-eye coordination as a basic requirement.
- Please be sure to read right through these instructions before you start operation of the model. It is important that you clearly understand the complete procedure before you begin using.
- Don't make modifications to the model's construction by using parts other than those specifically recommended, unless you are certain of the quality and suitability of these other parts for the task.
- We have made every effort to point out to you the dangers inherent in operating this RC model. Since neither we, the manufacturer, nor the model shop that sold you the kit have any influence over the way you build and operate your model, we are obliged to disclaim any liability in connection with it.

LIABILITY EXCLUSION / COMPENSATION

As manufacturers, we at PARKFUN are not in a position to influence the way you build and set up the model, nor how you install, operate and maintain the radio control system components. For this reason we are obliged to deny all liability for loss, damage or costs which are incurred due to the incompetent or incorrect use and operation of our products, or which are connected with such operation in any way.
Unless otherwise prescribed by binding law, the obligation of the PARKFUN company to pay compensation, regardless of the legal argument employed, is limited to the invoice value of that quantity of PARKFUN products which was immediately and directly involved in the event which caused the damage. This does not apply if PARKFUN is found to be subject to unlimited liability according to binding legal regulation on account of deliberate or gross negligence.

PRECAUTIONS

ALWAYS:

- Take out an insurance policy for RC models
- Check frequencies of other pilots
- Make sure that no people or obstructions are in the run area
- Check if transmitter and powerpack are fully charged
- Inspect model for loose or damaged parts
- Turn ON the transmitter first and then the model
- Perform range check

AFTER RUNNING

- Disconnect the powerpack
- Turn OFF the model first and then the transmitter
- Check for loose parts or damage
- Store the model in a ventilated dry area
- Do not expose the model to heat or direct sun light for a long period of time

BATTERY PACK:

- Do not overcharge
- Stop using when the power starts to fade
- Do not short-circuit
- Do not expose to fire, heat
- Do not drill, cut, bend or crush
- Store discharged in secure area
- Only use appropriate charger
- Never leave the battery unattended while charging
- Only use the battery for this model (see required battery)
- Never charge the battery while it is still inside the model

Because of the high energy density of these cells, they must be used with extreme precautions
PARKFUN denies any responsibility claims or damages caused by use or misuse of these batteries.

SPARE PARTS

PF-301-SP-001	TARGA 38 HULL (NO ELECTRONICS)
PF-301-SP-002	TARGA 38 BOAT PROPELLER
PF-301-SP-003	TARGA 38 RUDDER SET
PF-301-SP-004	TARGA 38 BOAT SHAFT
PF-301-SP-005	TARGA 38 MOTOR COUPLING
PF-301-SP-006	TARGA 38 MOTOR + SUPPORT
PF-301-SP-007	TARGA 38 RUDDER SERVO
PF-422-SP-030	TARGA 38 ESC
PF-455-SP-619	TARGA 38 NI-CD BATT. PACK 7,2V 1900MAH
PF-405-SP-40	RECEIVER

PF-440-006-EU
Mains charger 7,2V 500mAh (EU)
PF-440-006-UK
Mains charger 7,2V 500mAh (UK)
PF-440-006-UL
Mains charger 7,2V 500mAh (UL)
PF-440-006-AU
Mains charger 7,2V 500mAh (AU)
PF-440-006-AR
Mains charger 7,2V 500mAh (AR)
PF-440-006-SA
Mains charger 7,2V 500mAh (SA)

PF-450-SP-619
Powerpack Ni-Cd 7,2V - 1900 mAh

PF-400-40-M2 *TX 40 mHz*

EU: Europe • UK: United Kingdom • UL: South America • AU: Australia • AR: Indonesia • SA: South Africa

BOX CONTENT PF-301-**-**

1 Electric powered high speed racing yacht
Completely factory assembled with all electronics installed.

Electronics accessories
1 Professional 2-Channel FM transmitter
1 Ni-Cd battery 7,2V - 1900mAh
1 Mains charger

TECHNICAL SPECIFICATIONS:

Length:	703mm
Widht	193mm
E-motor:	600 type
RC:	2CH/1 servo
Power:	Ni-Cd battery pack 7,2V - 1900 mAh

Required for operation: 8 dry cells batteries (LR-6 type)

TRANSMITTER:

1 Antenna
2 Carrying bar
3 LED indicator
4 Throttle trim
5 Throttle stick
6 Servo reverse switches
7 ON / OFF switch
8 Rudder trim
9 Rudder stick
10 Hook

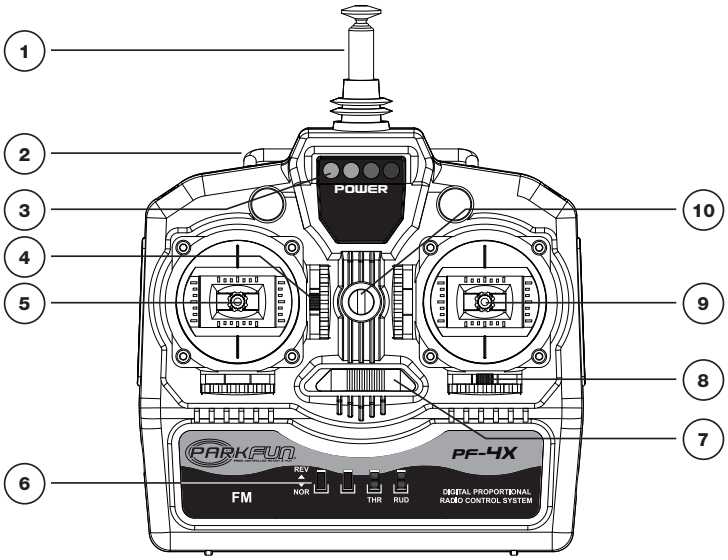

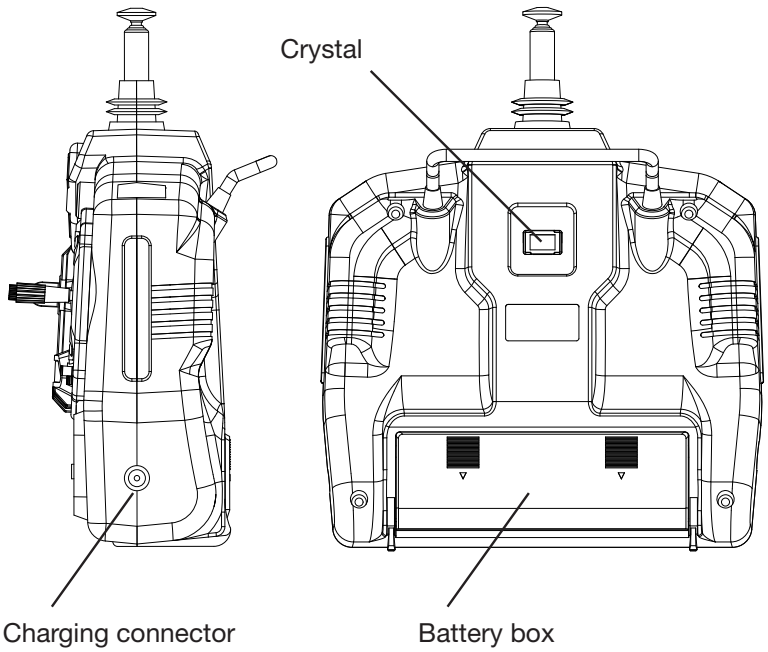

TRANSMITTER BATTERY

- Install 8 pcs dry cells LR-6 (not included) in the battery box of the transmitter.

ELECTRONIC COMPONENTS

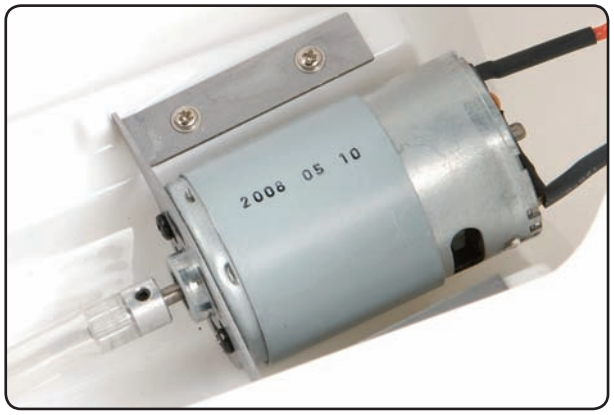

MOTOR 600 TYPE

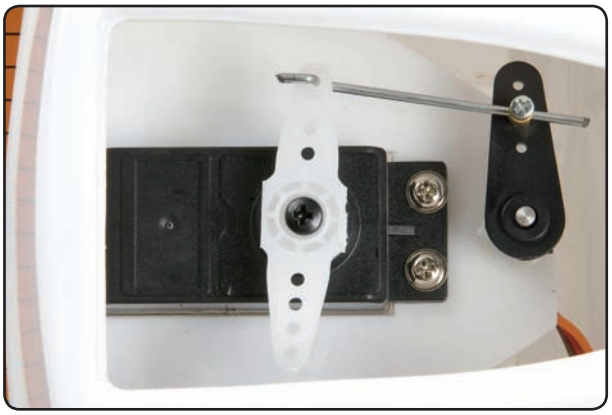

SERVO

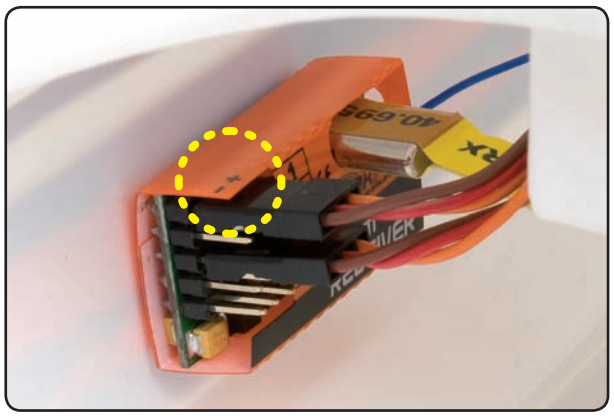

RECEIVER

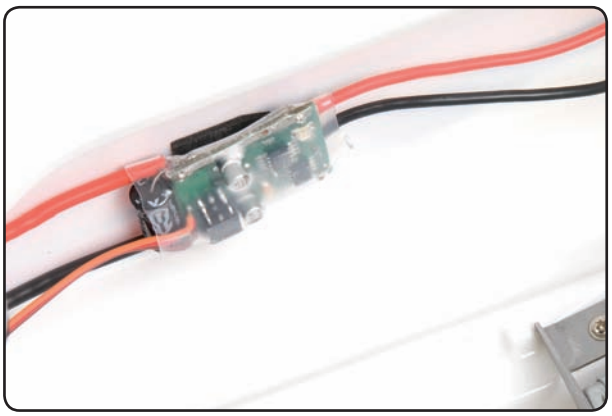

SPEEDCONTROLLER

Respect the polarity
Brown or Black Wire = - negatif
Red Wire = + positif
Orange or Yellow Wire = Signal

Electronics equipment is installed at the factory. Please check these components to ensure that they are installed snugly as some shifting may have occurred in shipping.

STEP 1

- Connect the charger to the mains and connect the powerpack to the charger.
- After 4 hours, disconnect the powerpack from the charger and unplug the charger.

STEP 2

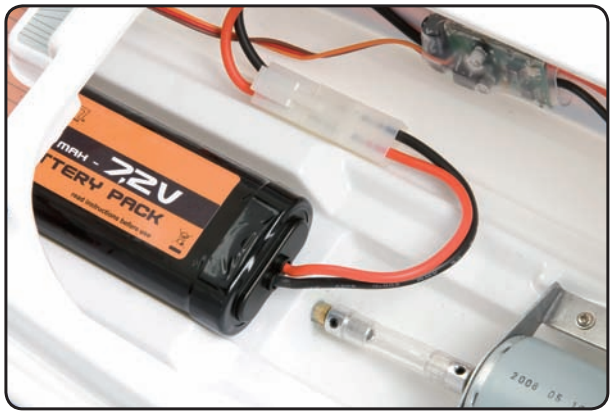

- Turn on the transmitter.
- Install the powerpack in the boat and connect it with the speedcontroller.
- Be careful the wires do not touch the motor coupling.

STEP 3

- Install the cockpit and secure it with the body pins.

SAFETY PRECAUTIONS

- This model is not suitable for children under 14 years of age.
- This is a high speed model, which means that you must never operate it when there are persons or animals in the water, otherwise there is a serious risk of causing injury.
- Never run the model in protected sites, animal or plant sanctuaries. Check with your local authority that the stretch of water you wish to use is suitable for model boats.
- NEVER run the boat in salt water.
- Never run the model in the following conditions: rain, storm, strong wind, choppy water or strong currents.
- Before running the model, check that the radio control system is working reliability and that all connections are secure.
- Ensure that the frequency you use is not already in use by another pilot. Never run the model if you are not certain that your frequency is free.
- Read and observe the instructions and recommendations provided by the manufacturers of your radio control system and accessory components.
- When the powerpack is connected with the ESC, keep well clear of the area around the propeller.
- Do not exceed the recommended voltage of the powerpack. Increasing the voltage may cause the motor and the speedcontroller to overheat and may be seriously damaged.
- Check that all the drive train components work smoothly and freely. Otherwise the motor and the speedcontroller overheat and may be seriously damaged.
- Ensure that the servo is not mechanically obstructed at any point of his travel.
- Allow the motor and the ESC to cool down after each run. Do not touch them.
- Remove the powerpack from the model before transporting and storing it.If you operate the model on river, remember that it could be washed away downstream if the powerpack fails.
- Check regularly that the boat is completely watertight, as it may sink if too much water can penetrate the hull through the shaft or rudder openings.

CARE AND MAINTENANCE

- Check this screw regularly.

- Check that the propeller and the rudder move freely.

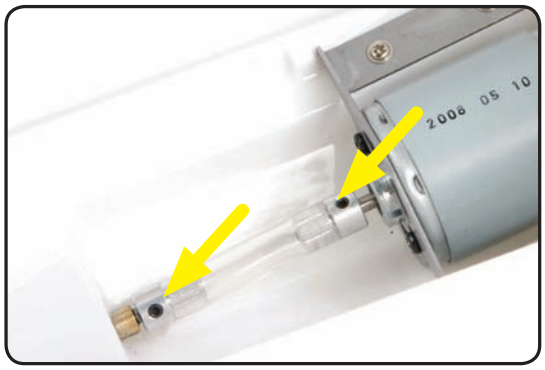

- Check these screws regularly.

- Apply some tape to prevent water entering the boat.

STICK OPERATION

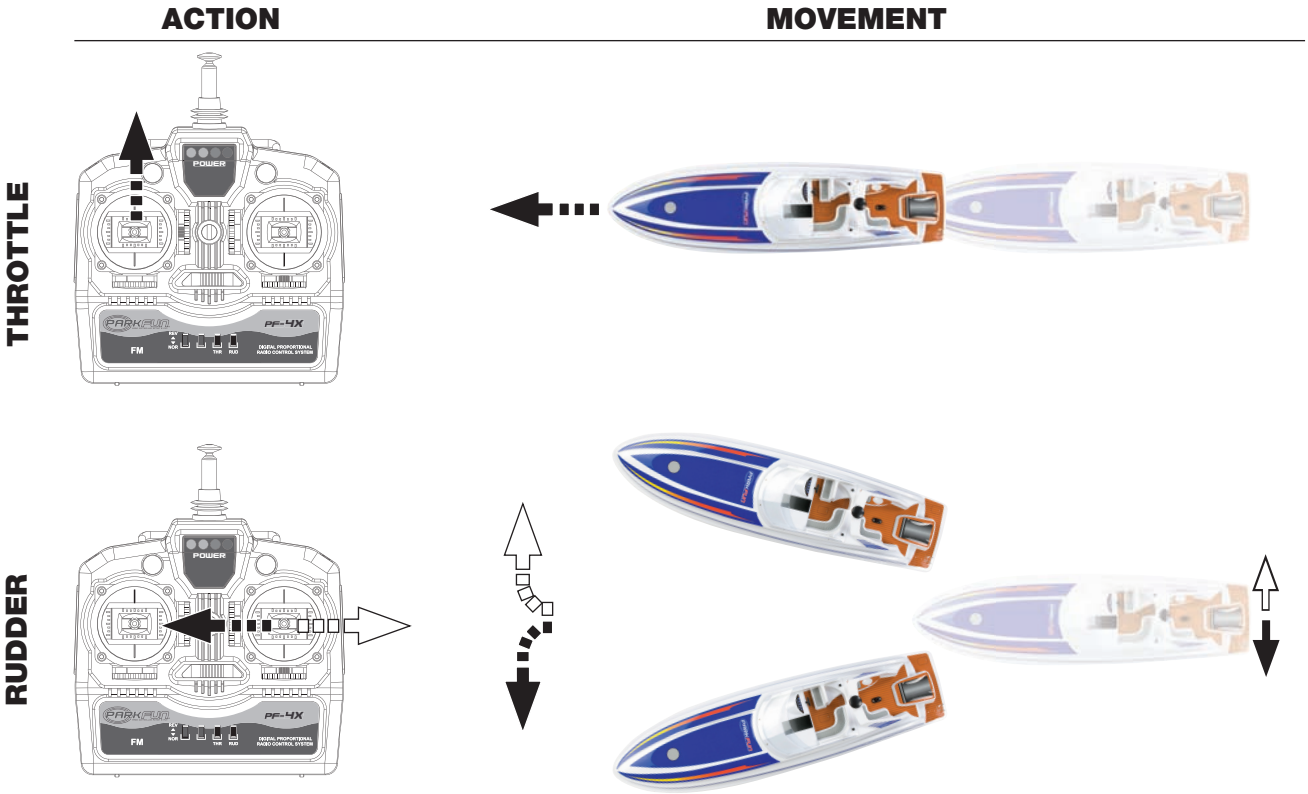

CHECKING THE CONTROLS

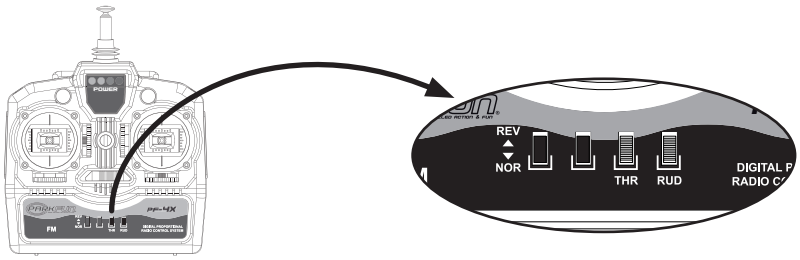

Check if the controls move as indicated on the drawing. Correct the movement direction if necessary with the reverse switches on the bottom of the transmitter.

TRIMS ADJUSTMENT

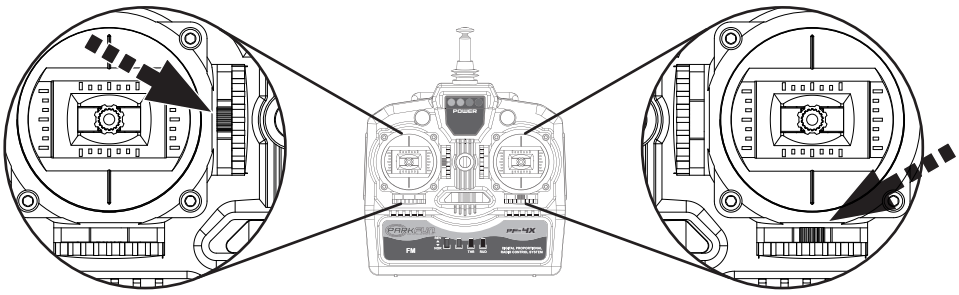

To make small adjustments to compensate for unwanted influences or imperfections in the control system, you can use the trim levers next to and underneath the control sticks. These will offset the neutral position of the stick and will allow you to run the model without making (too much) control inputs.

UNIVERSAL POWER ENTERPRISES LTD

Declaration of conformity EC-R&TTE

Product: TARGA 38 boat with 2CH radio transmitter

Intended Purpose: Radio equipment for remote controlling of models

Equipment class: 2

Complies with the essential requirements of chapter 3 and the other relevant provisions of the FTEG (Article 3 of the R&TTE directive), when used for its intended purpose

Harmonised standards applied

ETSI EN 300 220-1 (2000) : Electromagnetic compatibility and Radio spectrum Matters (ERM);Short Range Devices (SRD); Radio equipment to be used in the 25MHz to 1000MHz frequency range with power levels ranging up to 500mW; Part1: Technical characteristics and test methods

ETSI EN 300 220-3 (2000) : Electromagnetic compatibility and Radio spectrum Matters (ERM);Short Range Devices (SRD); Radio equipment to be used in the 25MHz to 1000MHz frequency range with power levels ranging up to 500mW; Part3: Harmonized EN covering essential requirements under article 3.2 of the R & TTE Directive

ETSI EN 301 489-1 (2004) : Electromagnetic compatibility and Radio spectrum Matters (ERM); Electromagnetic Compatibility (EMC) standard for radio equipment and services; Part 1 : Common technical requirements

ETSI EN 301 489-3 (2002) : Electromagnetic compatibility and Radio spectrum Matters (ERM); Electromagnetic Compatibility (EMC) standard for radio equipment and services; Part 3 : Specific conditions for Short-Range Devices (SRD) operating on frequencies between 9KHz and 40GHz

HONG KONG, 20 April 2008

S. Engelen
CEO

UNIVERSAL POWER ENTERPRISES Ltd
2-6 GRANVILLE ROAD • ALBION PLAZA, 11/F, ROOM 1105 • TSIMSHATSUI, KOWLOON
HONG KONG

RADIO CONTROL FREQUENCIES ADMITTED IN FOLLOWING COUNTRIES

BANDS	Channel	Frequencies	D	B	A	DK	F	I	L	N	NL	E	S	CH	UK	FIN	GR
35 MHz-Band																	
	K61	35.010	•	•	•	•		•	•	•	•		•	•	•	•	•
	K62	35.020	•	•	•	•		•	•	•	•		•	•	•	•	•
	K63	35.030	•	•	•	•		•	•	•	•	•	•	•	•	•	•
	K64	35.040	•	•	•	•		•	•	•	•	•	•	•	•	•	•
	K65	35.050	•	•	•	•		•	•	•	•	•	•	•	•	•	•
	K66	35.060	•	•	•	•		•	•	•	•	•	•	•	•	•	•
	K67	35.070	•	•	•	•		•	•	•	•	•	•	•	•	•	•
	K68	35.080	•	•	•	•		•	•	•	•	•	•	•	•	•	•
	K67	35.070	•	•	•	•		•	•	•	•	•	•	•	•	•	•
	K68	35.080	•	•	•	•		•	•	•	•	•	•	•	•	•	•
	K69	35.090	•	•	•	•		•	•	•	•	•	•	•	•	•	•
	K70	35.100	•	•	•	•		•	•	•	•	•	•	•	•	•	•
	K71	35.110	•	•	•	•		•	•	•	•	•	•	•	•	•	•
	K72	35.120	•	•	•	•		•	•	•	•	•	•	•	•	•	•
	K73	35.130	•	•	•	•		•	•	•	•	•	•	•	•	•	•
	K74	35.140	•	•	•	•		•	•	•	•	•	•	•	•	•	•
	K75	35.150	•	•	•	•		•	•	•	•	•	•	•	•	•	•
	K76	35.160	•	•	•	•		•	•	•	•	•	•	•	•	•	•
	K77	35.170	•	•	•	•		•	•	•	•	•	•	•	•	•	•
	K78	35.180	•	•	•	•		•	•	•	•	•	•	•	•	•	•
	K79	35.190	•	•	•	•		•	•	•	•	•	•	•	•	•	•
	K80	35.200	•	•	•	•		•	•	•	•	•	•	•	•	•	•
40 MHz-Band																	
	K50	40,665	•	•	•	•		•	•	•	•	•	•	•		•	•
	K51	40,675	•	•	•	•		•	•	•	•	•	•	•		•	•
	K52	40,685	•	•	•	•		•	•	•	•	•	•	•		•	•
	K53	40,695	•	•	•	•		•	•	•	•	•	•	•		•	•
	K54	40,715	•			•		•			•	•	•	•		•	•
	K55	40,725	•			•		•			•	•	•	•		•	•
	K56	40,735	•			•		•			•	•	•	•		•	•
	K57	40,765	•			•		•			•	•		•		•	•
	K58	40,775	•			•		•			•	•		•		•	•
	K59	40,785	•			•		•			•	•		•		•	•
	K81	40,815	•			•		•			•	•		•			•
	K82	40,825	•			•		•			•	•		•			•
	K83	40,835	•			•		•			•	•		•			•
	K84	40,865	•			•		•			•	•		•			•
	K85	40,875	•			•		•			•	•		•			•
	K86	40,885	•			•					•	•		•			•
	K87	40,915	•			•					•	•		•			•
	K88	40,925	•			•					•	•		•			•
	K89	40,935	•			•					•	•		•			•
	K90	40,965	•			•					•	•		•			•
	K91	40,975	•			•					•	•		•			•
	K92	40,985	•			•					•	•		•			•
41 MHz-Band																	
	400	41.000					•										
	401	41.010					•										
	402	41.020					•										
	403	41.030					•										
	404	41.040					•										
	405	41.050					•										
	406	41.060					•										
	407	41.070					•										
	408	41.080					•										
	409	41.090					•										
	410	41.100					•										

www.parkfun-rc.com

PARKFUN®
RADIO CONTROLLED ACTION & FUN

MANUEL D'INSTRUCTION

TARGA 38

YACHT DE COURSE A MOTEUR ELECTRIQUE

ATTENTION

Ce modèle n'est pas un jouet.
La supervision d'un adulte est nécessaire.
Lisez les instructions avant l'utilisation.
Ne jamais toucher les pièces en mouvement.

Sous réserve de modifications, d'omissions et d'erreurs d'impression

PARKFUN
RADIO CONTROLLED ACTION & FUN

PF-301-**-**

A LIRE AVANT UTILISATION

Ce modèle est 100% prêt à naviguer. Il a été testé et réglé en usine. Ce manuel est un aperçu des consignes et opérations qu'il faut respecter pour utiliser ce modèle en toute sécurité.

AVERTISSEMENTS

- Un modèle R/C n'est pas un jouet inoffensif! Une utilisation incorrecte ou irresponsable peut causer de dégâts matériels et blessures aux personnes.
- Un modèle RC possède des pièces tournant à haut régime qui développent une forte énergie centrifuge. Tout ce qui pénètre dans le champ de rotation sera détruit ou pour le moins fortement endommagé, de même que les membres du corps humain! De grandes précautions doivent ainsi être prises!
- Tout objet entrant dans le champ de rotation sera non seulement détérioré, mais aussi les pièces du modèle. Des pièces peuvent ainsi se détacher et être projetées avec une extrême violence pouvant des dégâts et/ou blessures.
- Une perturbation de l'installation R/C, provenant par exemple d'un parasitage extérieur, la panne d'un élément R/C ou due à une source d'alimentation vide ou défectueuse peuvent aussi avoir de graves conséquences pour un modèle; il peut partir soudainement dans n'importe quelle direction sans prévenir.
- Un modèle RC comprend un grand nombre de pièces soumises à l'usure, comme par ex. La pignonerie du réducteur, le moteur, les connexions à rotule, etc. Un entretien permanent et un contrôle régulier du modèle sont ainsi absolument nécessaires. Comme pour les véritables modèles, une « Check-list » devra être effectuée avant chaque utilisation pour détecter une éventuelle défectuosité et pouvoir y remédier à temps avant qu'elle ne conduise à un crash !
- Ce modèle RC devra être utilisé uniquement par des adultes ou par des adolescents à partir de 16 ans sous les instructions et la surveillance d'une personne compétente.
- Les pièces métalliques pointues et les bords vifs présentent un danger de blessure.
- Le pilotage d'un modèle RC n'est pas simple ; son apprentissage nécessite de l'entraînement et une bonne perception de l'espace.
- Avant la mise en service du modèle, il sera indispensable de se familiariser en matière de « Modèles RC ». Ceci pourra se faire aussi bien en consultant les ouvrages spécialisés sur le sujet, que par la pratique en assistant à des démonstrations sur les terrains d'entraînement, en parlant avec d'autres pilotes de modèles RC ou en s'inscrivant dans une école de pilotage. Votre revendeur vous aidera aussi volontiers.
- Lire entièrement ces instructions avant de commencer les assemblages afin d'en assimiler parfaitement les différentes étapes et leur succession !
- Des modifications avec l'emploi d'autres pièces que celles conseillées dans ces instructions ne devront pas être effectuées, leur qualité de fabrication et leur sécurité de fonctionnement ne pouvant être remplacées par d'autres pièces accessoires.
- Comme le fabriquant et le revendeur n'ont aucune influence sur le respect des instructions de montage et d'utilisation du modèle, ils ne peuvent qu'avertir des dangers présenté en déclinant toute responsabilité.

EXCLUSION DE RESPONSABILITÉ/DÉDOMMAGEMENTS

Le respect des instructions de montage et d'utilisation ainsi que les conditions d'installation, de fonctionnement et d'entretien de ce modèle et de tous les éléments utilisés pour son équipement ne peuvent pas être surveillés par la Firme PARKFUN®.

En conséquence, nous déclinons toute responsabilité concernant la perte, les dommages et les frais résultants d'une utilisation incorrecte ainsi que notre participation aux dédommagements d'une façon quelconque. Tant qu'elle n'est pas impérativement contrainte par le législateur, la responsabilité de la Firme PARKFUN®, quelque soit la raison de droit, se limite à la valeur marchande d'origine PARKFUN® impliquée dans l'accident. Ceci n'est pas valable dans la mesure où la Firme PARKFUN® serait contrainte par la législation en vigueur pour une raison de grande négligence

PRECAUTIONS

TOUJOURS:

- Prendre une police d'assurance pour l'utilisation de modèles réduits RC
- Vérifier que d'autres pilotes n'utilisent pas la même fréquence
- Assurez-vous qu'il n'y a pas de personnes ou d'obstacles sur le terrain de vol
- Vérifier que tous les accus sont en pleine charge
- Vérifier qu'il n'y a pas de pièces manquantes ou abîmées
- Allumer toujours l'émetteur en premier et ensuite le modèle
- Tester la portée de l'émetteur (voir manuel de l'émetteur)

APRÈS UTILISATION:

- Débrancher l'accu d'alimentation
- Eteindre le modèle en premier et ensuite l'émetteur
- Vérifier qu'il n'y a pas de pièces manquantes ou abîmées
- Entreposer le modèle dans un endroit sec et aéré
- Ne pas exposer le modèle à la chaleur ou au soleil pendant une longue période

ACCU DE PROPULSION:

- Ne pas surcharger
- Arrêter immédiatement l'utilisation lorsque l'accu commence à faiblir
- Ne pas faire de court-circuit
- Ne pas exposer au feu ou à la chaleur
- Ne pas percer, couper, plier ou donner des chocs
- Entreposer l'accu déchargé dans un endroit sécurisé
- N'utiliser que le chargeur approprié
- Ne jamais laisser un accu en charge sans surveillance
- Utiliser l'accu uniquement pour ce modèle (voir accu requis)

PIECES DETACHEES

PF-301-SP-001	TARGA 38 COQUE (SANS ELECTRONIQUE)
PF-301-SP-002	TARGA 38 HELICE
PF-301-SP-003	TARGA 38 GOUVERNAIL
PF-301-SP-004	TARGA 38 AXE DE TRANSMISSION
PF-301-SP-005	TARGA 38 COUPLAGE MOTEUR
PF-301-SP-006	TARGA 38 MOTEUR + SUPPORT
PF-301-SP-007	TARGA 38 SERVO DIRECTION
PF-422-SP-030	TARGA 38 VARIATEUR DE VITESSE
PF-455-SP-619	TARGA 38 ACCU NI-CD 7,2V 1900MAH
PF-405-SP-40	TARGA 38 RECEPTEUR

PF-440-006-EU
Chargeur 230V / 7,2V 500mAh (EU)

PF-450-SP-619
Accu Ni-Cd 7,2V - 1900 mAh

PF-400-40-M2
Emetteur 40mHz

CONTENU DE LA BOITE PF-301-**-**

1 Yacht de course à moteur électrique
Entièrement assemblé avec toute l'électronique installée.

Equipement électronique
1 émetteur FM 40 mHz
1 accu Ni-Cd 7,2V - 1900mAh
1 Chargeur 230V / 7,2V

SPECIFICATIONS TECHNIQUES:

Longueur:	703mm
Largeur:	193mm
Motorisation:	Moteur électrique type 600
RC:	2CH/1 servo
Accu:	Ni-Cd 7,2V - 1900 mAh

Nécessaire au fonctionnement: 8 piles ou accus (type LR-6)

EMETTEUR:

1 Antenne
2 Poignée
3 Indicateur LED
4 Trim de gaz
5 Stick de gaz
6 Interrupteurs inverseur de voie
7 Interrupteur ON / OFF
8 Trim de direction
9 Stick de direction
10 Anneau

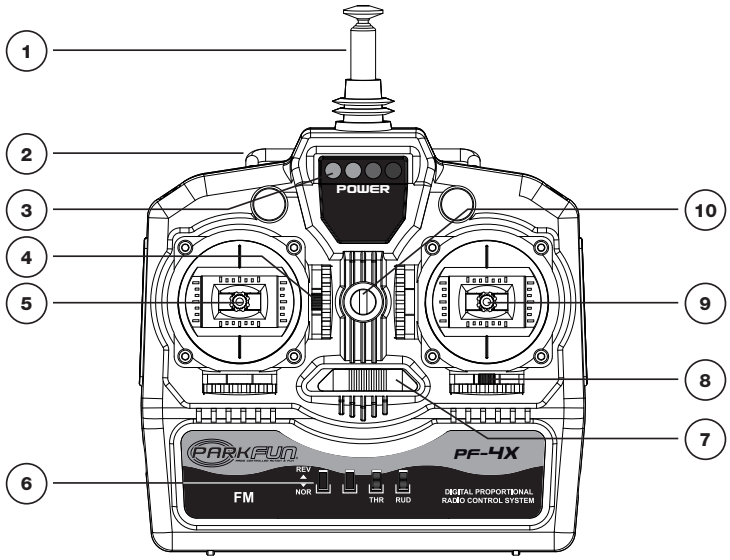

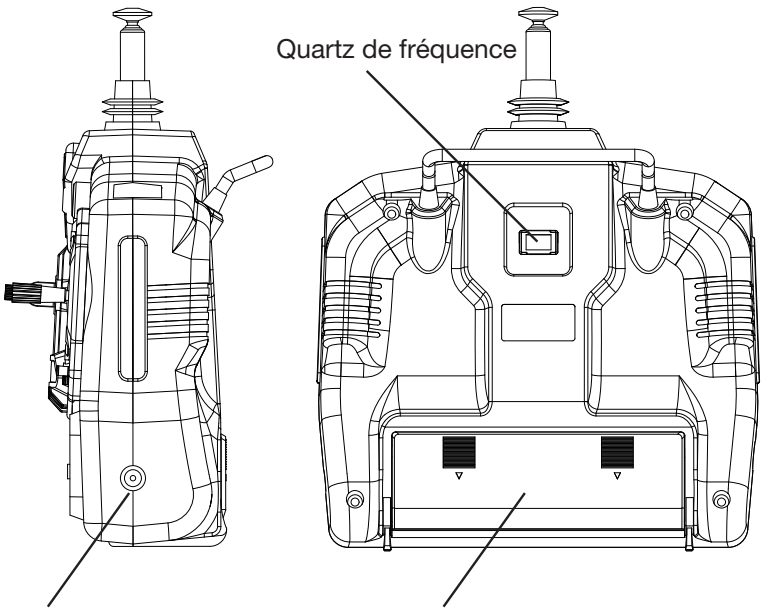

Connecteur de charge
(uniquement pour la charge d'accus)

Logement pour piles/accus

BATTERIES EMETTEUR

- *Installez 8 piles ou accus type LR-6 dans l'émetteur. (pas inclus dans la boîte)*

COMPOSANTS ELECTRONIQUES

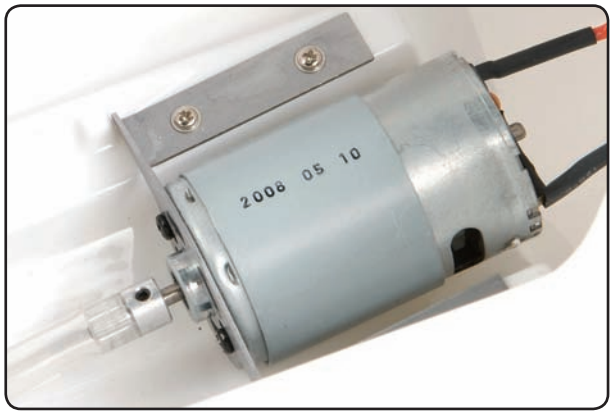

MOTEUR ELECTRIQUE TYPE 600

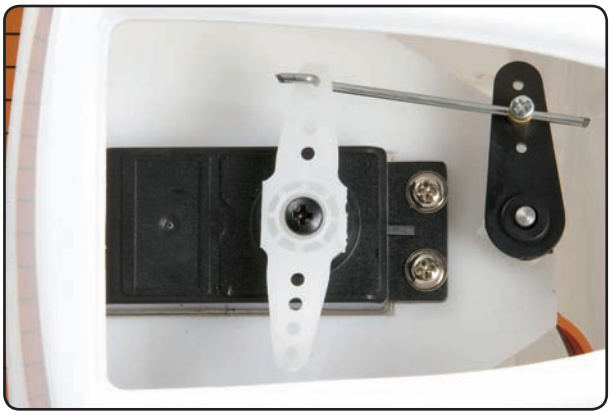

SERVO DU GOUVERNAIL

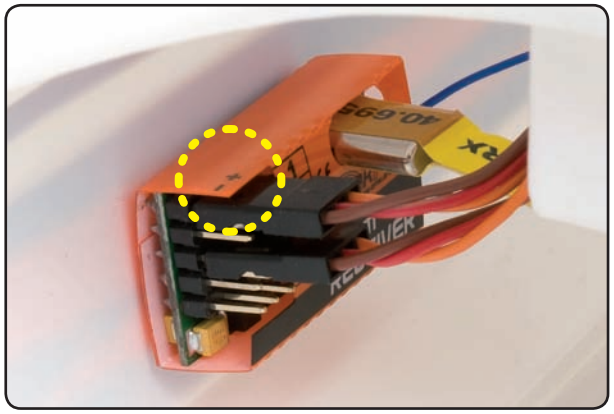

RECEPTEUR

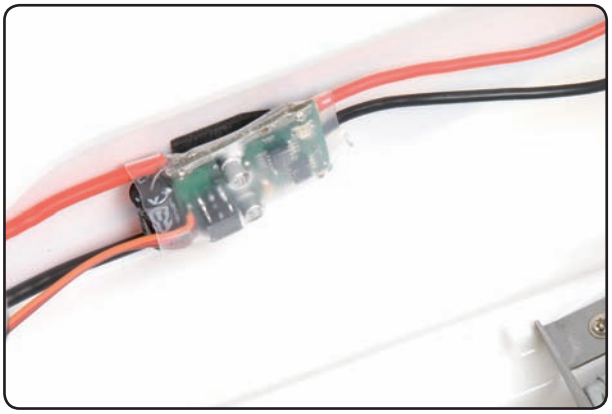

VARIATEUR ELECTRONIQUE DE VITESSE

Respectez les polarités durant le branchement
Fil Brun ou Noir = - négatif
Fil Rouge = + positif
Fil Orange ou Jaune = Signal

L'équipement électronique a été installé en usine. Veuillez vérifier qu'ils n'ont pas bougé durant le transport.

ETAPE 1

- *Connectez le chargeur sur le secteur et connectez l'accu au chargeur.*
- *Après 4 heures de charge, débranchez l'accu du chargeur et le chargeur du secteur.*

ETAPE 2

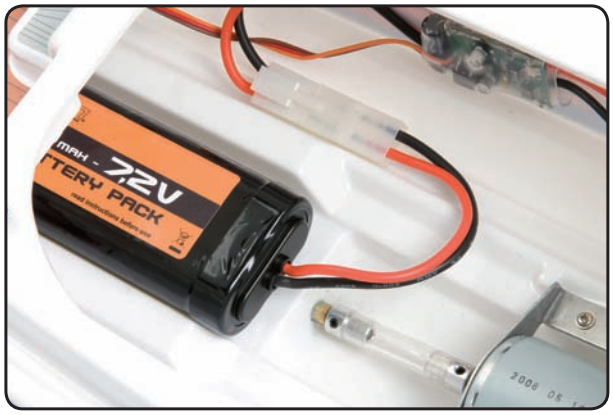

- Placez le stick de gaz de l'émetteur en position basse et allumez-le.
- *Installez l'accu dans le bateau et connectez-le au variateur de vitesse.*
- *Assurez-vous que les câbles ne touchent pas la transmission du moteur.*

ETAPE 3

- *Installez le cockpit et sécurisez-le avec les 2 clips.*

PRECAUTIONS D'USAGE

- Ce modèle ne convient pas aux enfants en-dessous de 14 ans.
- C'est un modèle très rapide, par conséquent vous ne pouvez pas le faire fonctionner quand il y a des personnes ou des animaux dans l'eau autrement il y de grands risques de blessures.
- Ne jamais faire évoluer le modèle dans des sites protégés, animaliers. Contrôlez avec l'autorité locale si vous pouvez utiliser votre modèle à cet endroit.
- NE JAMAIS naviguer dans l'eau de mer (eau salée).
- Ne pas naviguer dans les conditions suivantes: pluie, tempête, vent fort, eaux variables, courant fort.
- Avant utilisation du modèle, contrôlez que le système radio fonctionne convenablement et que toutes les connections électriques sont sécurisées.
- Assurez-vous que la fréquence que vous utilisé pour votre émetteur n'est pas utilisée par un autre pilote. Ne pas utiliser votre modèle si vous n'êtes pas sûr que votre fréquence est libre.
- Lisez et respectez les instructions et recommandations délivrées par les fabricants.
- Lorsque l'accu est connecté au variateur, éloigné toute personne et objet à proximité de l'hélice.
- Ne dépassez pas le voltage recommandé de l'accu de propulsion. En augmentant le voltage, vous causerez la surchauffe du variateur et du moteur et cela peut les endommager définitivement.
- Contrôlez que tous les composants travaillent librement, sans effort. Autrement vous causerez la surchauffe du variateur et du moteur et cela peut les endommager définitivement.
- Assurez-vous que le servo de direction n'est pas mécaniquement empêché sur toute la course.
- Laissez le moteur et le variateur refroidir après chaque utilisation. Ne les touchez surtout pas, DANGER très chaud.
- Enlevez l'accu de propulsion avant le transport et l'entreposage.
- Si vous utilisez votre bateau sur une rivière, rappelez-vous qu'il pourrait être emporté si l'accu se vide ou qu'il défaille.
- Contrôlez régulièrement qu'il n'y a pas d'eau qui est entrée dans le bateau. Vérifiez le bon état de la coque et l'étanchéité de l'arbre d'hélice et du gouvernail.

SOIN ET ENTRETIEN

- Contrôlez régulièrement cette vis.

- Contrôlez que l'hélice et le gouvernail bouge librement.

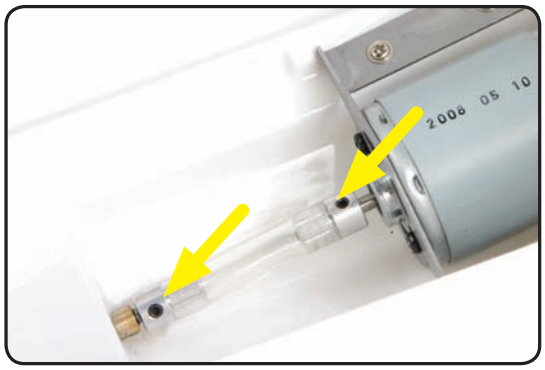

- Contrôlez régulièrement ces vis.

- Appliquez de l'adhésif autour du cockpit afin que l'eau n'entre pas.

FONCTIONS

	ACTION	MOUVEMENT
GAZ	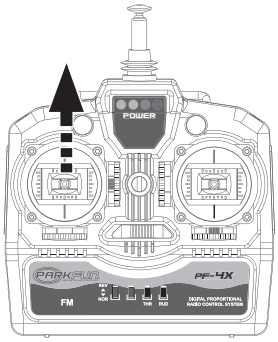	
DIRECTION	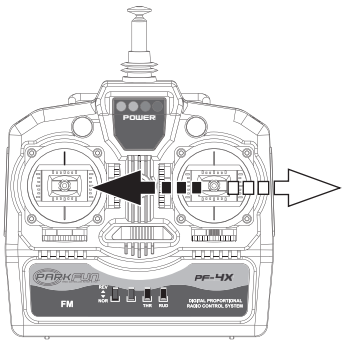	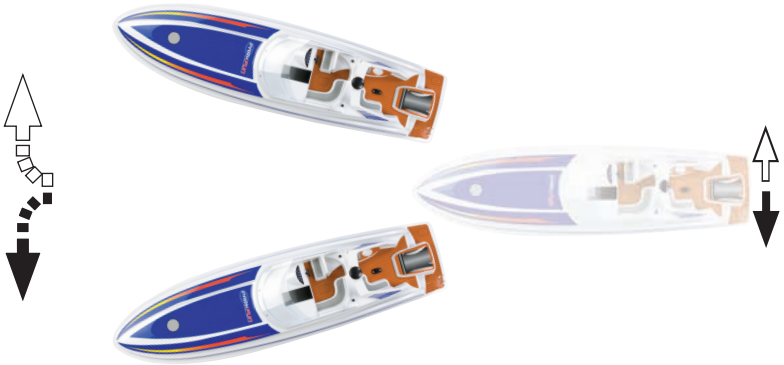

CONTRÔLE DES MOUVEMENTS

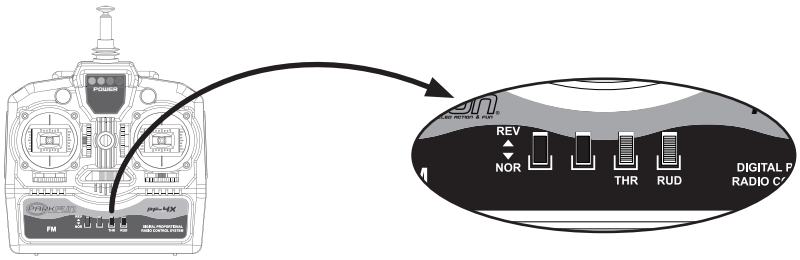

Contrôlez que les mouvements du modèle correspondent aux dessins. Dans le cas contraire il sera nécessaire d'inverser le/les interrupteur(s) sur l'émetteur.

AJUSTEMENT DES TRIMS

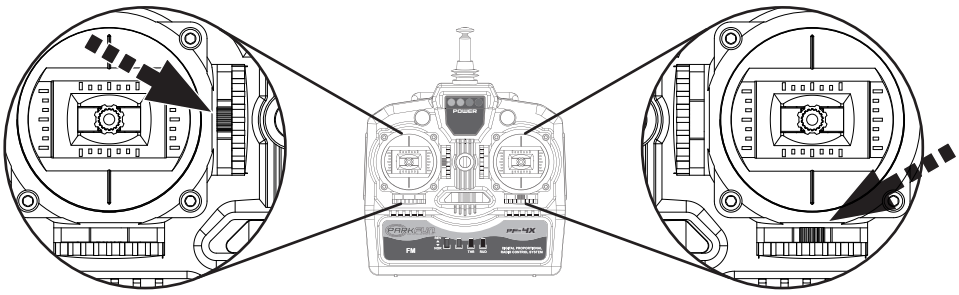

Utilisez les réglages de trims pour ajuster finement ou compenser les imperfections du système de contrôle. Ceci vous permet de ramener le stick en position neutre et d'utiliser le modèle sans devoir trop utiliser le stick pour corriger la trajectoire.

UNIVERSAL POWER ENTERPRISES LTD

Declaration of conformity EC-R&TTE

Product: TARGA 38 boat with 2CH radio transmitter

Intended Purpose: Radio equipment for remote controlling of models

Equipment class: 2

Complies with the essential requirements of chapter 3 and the other relevant provisions of the FTEG (Article 3 of the R&TTE directive), when used for its intended purpose

Harmonised standards applied

ETSI EN 300 220-1 (2000) : Electromagnetic compatibility and Radio spectrum Matters (ERM);Short Range Devices (SRD); Radio equipment to be used in the 25MHz to 1000MHz frequency range with power levels ranging up to 500mW; Part1: Technical characteristics and test methods

ETSI EN 300 220-3 (2000) : Electromagnetic compatibility and Radio spectrum Matters (ERM);Short Range Devices (SRD); Radio equipment to be used in the 25MHz to 1000MHz frequency range with power levels ranging up to 500mW; Part3: Harmonized EN covering essential requirements under article 3.2 of the R & TTE Directive

ETSI EN 301 489-1 (2004) : Electromagnetic compatibility and Radio spectrum Matters (ERM); Electromagnetic Compatibility (EMC) standard for radio equipment and services; Part 1 : Common technical requirements

ETSI EN 301 489-3 (2002) : Electromagnetic compatibility and Radio spectrum Matters (ERM); Electromagnetic Compatibility (EMC) standard for radio equipment and services; Part 3 : Specific conditions for Short-Range Devices (SRD) operating on frequencies between 9KHz and 40GHz

HONG KONG, 20 April 2008

S. Engelen
CEO

UNIVERSAL POWER ENTERPRISES Ltd
2-6 GRANVILLE ROAD • ALBION PLAZA, 11/F, ROOM 1105 • TSIMSHATSUI, KOWLOON
HONG KONG

FREQUENCES RADIO ADMISES DANS LES PAYS SUIVANTS

BANDS	Channel	Frequencies	D	B	A	DK	F	I	L	N	NL	E	S	CH	UK	FIN	GR
35 MHz-Band																	
	K61	35.010	•	•	•	•		•	•	•	•		•	•	•	•	•
	K62	35.020	•	•	•	•		•	•	•	•		•	•	•	•	•
	K63	35.030	•	•	•	•		•	•	•	•	•	•	•	•	•	•
	K64	35.040	•	•	•	•		•	•	•	•	•	•	•	•	•	•
	K65	35.050	•	•	•	•		•	•	•	•	•	•	•	•	•	•
	K66	35.060	•	•	•	•		•	•	•	•	•	•	•	•	•	•
	K67	35.070	•	•	•	•		•	•	•	•	•	•	•	•	•	•
	K68	35.080	•	•	•	•		•	•	•	•	•	•	•	•	•	•
	K67	35.070	•	•	•	•		•	•	•	•	•	•	•	•	•	•
	K68	35.080	•	•	•	•		•	•	•	•	•	•	•	•	•	•
	K69	35.090	•	•	•	•		•	•	•	•	•	•	•	•	•	•
	K70	35.100	•	•	•	•		•	•	•	•	•	•	•	•	•	•
	K71	35.110	•	•	•	•		•	•	•	•	•	•	•	•	•	•
	K72	35.120	•	•	•	•		•	•	•	•	•	•	•	•	•	•
	K73	35.130	•	•	•	•		•	•	•	•	•	•	•	•	•	•
	K74	35.140	•	•	•	•		•	•	•	•	•	•	•	•	•	•
	K75	35.150	•	•	•	•		•	•	•	•	•	•	•	•	•	•
	K76	35.160	•	•	•	•		•	•	•	•	•	•	•	•	•	•
	K77	35.170	•	•	•	•		•	•	•	•	•	•	•	•	•	•
	K78	35.180	•	•	•	•		•	•	•	•	•	•	•	•	•	•
	K79	35.190	•	•	•	•		•	•	•	•	•	•	•	•	•	•
	K80	35.200	•	•	•	•		•	•	•	•	•	•	•	•	•	•
40 MHz-Band																	
	K50	40,665	•	•	•	•		•	•	•	•	•	•	•		•	•
	K51	40,675	•	•	•	•		•	•	•	•	•	•	•		•	•
	K52	40,685	•	•	•	•		•	•	•	•	•	•	•		•	•
	K53	40,695	•	•	•	•		•	•	•	•	•	•	•		•	•
	K54	40,715	•			•		•			•	•	•	•		•	•
	K55	40,725	•			•		•			•	•	•	•		•	•
	K56	40,735	•			•		•			•	•	•	•		•	•
	K57	40,765	•			•		•			•	•		•		•	•
	K58	40,775	•			•		•			•	•		•		•	•
	K59	40,785	•			•		•			•	•		•		•	•
	K81	40,815	•			•		•			•	•		•			•
	K82	40,825	•			•		•			•	•		•			•
	K83	40,835	•			•		•			•	•		•			•
	K84	40,865	•			•		•			•	•		•			•
	K85	40,875	•			•		•			•	•		•			•
	K86	40,885	•			•					•	•		•			•
	K87	40,915	•			•					•	•		•			•
	K88	40,925	•			•					•	•		•			•
	K89	40,935	•			•					•	•		•			•
	K90	40,965	•			•					•	•		•			•
	K91	40,975	•			•					•	•		•			•
	K92	40,985	•			•					•	•		•			•
41 MHz-Band																	
	400	41.000					•										
	401	41.010					•										
	402	41.020					•										
	403	41.030					•										
	404	41.040					•										
	405	41.050					•										
	406	41.060					•										
	407	41.070					•										
	408	41.080					•										
	409	41.090					•										
	410	41.100					•										

www.parkfun-rc.com

PARKFUN®
RADIO CONTROLLED ACTION & FUN

HANDLEIDING

TARGA 38

ELECTRISCH AANGEDREVEN RACING YACHT

WAARSCHUWING

Dit radiobestuurde model is geen speelgoed.
Ouderlijke begeleiding is aangeraden.
Lees voor gebruik aandachtig deze handleiding.
Raak nooit de draaiende onderdelen aan.

Aanpassingen, fouten en drukfouten voorbehouden

PARKFUN
RADIO CONTROLLED ACTION & FUN

PF-301-**-**

LEES DIT EERST

Dit model is getest en afgesteld en kan gebruikt worden wanneer de batterijen geladen zijn. Deze handleiding geeft een overzicht van de constructie van het model en de bediening en kan worden gebruikt als referentie.

WAARSCHUWING

- Dit model is geen onschuldig speelgoed! Door onjuist of onverantwoord gebruik kan ernstige schade toegebracht worden aan personen en eigendommen.
- De propeller van het model in werking draait tegen zeer hoge snelheid en ontwikkelt een enorme kracht. Alles wat en iedereen die zich in het rotatiebereik van de propeller bevindt, wordt op zijn minst ernstig beschadigd, met inbegrip van lichaamsdelen. Wees op elk moment uiterst voorzichtig!
- Elk voorwerp dat in het draaivlak van de propeller terechtkomt, wordt beschadigd, maar zal ook de propellerbladen beschadigen. Stukken die van de propellerbladen loskomen, worden ongecontroleerde projectielen en het model wordt zo onstabiel en volkomen stuurloos.
- Storingen in de zenderbesturing, veroorzaakt door bvb. vreemde voorwerpen, uitvallen van een onderdeel of door lege of defecte batterijen, maken het model plots onberekenbaar: het model zal zich zonder waarschuwing vooraf in gelijk welke richting voortbewegen.
- Een model bevat onderdelen die aan slijtage onderhevig zijn, zoals de onderdelen van motor enz. Het is dan ook absoluut noodzakelijk het model permanent te onderhouden en te controleren. Eventueel nieuwe gebreken kunt u op die manier opsporen en herstellen, vóór ze tot een probleem leiden.
- Dit model mag enkel bestuurd worden door volwassenen of door jongeren vanaf 14 jaar.
- De scherpe metalen onderdelen kunnen letsels veroorzaken.
- Een model besturen is niet eenvoudig; wie deze vaardigheid onder de wil krijgen moet beschikken over doorzicht, wilskracht en een goede oog-hand-coördinatie.
- Lees aandachtig deze bouwhandleiding volledig door om op voorhand goed te weten welke verschillende stadia elkaar opvolgen!
- U mag geen wijzigingen aanbrengen met ander materiaal dan wat wordt aangeraden in de handleiding, tenzij u er zeker van bent ze evenwaardig zijn wat betreft kwaliteit en geschiktheid voor de toepassing.
- Als fabrikant en verkoper hebben wij u uitdrukkelijk gewezen op de mogelijke gevaren. We hebben echter geen invloed op de manier waarop u dit model bouwt en gebruikt; daarom wijzen wij elke verantwoordelijkheid af.

AFWIJZING VERANTWOORDELIJKHEID/SCHADEVERGOEDING

Als fabrikant, heeft PARKFUN geen invloed op de manier waarop u het model bouwt en hanteert, noch hoe u componenten van de zendinstallatie installeert, bedient en onderhoudt.
Daarom zijn wij genoodzaakt elke verantwoordelijkheid af te wijzen voor verlies, beschadiging of kosten die het gevolg zijn van onbekwaam of onjuist gebruik en bediening van onze producten, of die daarmee op gelijk welke wijze in verband gebracht worden.
Tenzij het anders voorgeschreven wordt door de wet terzake, is de verplichting van de firma PARKFUN om een vergoeding uit te betalen, onafhankelijk van de wettelijke voorschriften, beperkt tot de handelswaarde van originele PARKFUN producten die betrokken zijn in de gebeurtenis die de schade veroorzaakte. Dit geldt niet wanneer de firma PARKFUN door de wet aansprakelijk zou gesteld worden voor opzettelijke of grove nalatigheid.

WAARSCHUWINGEN

ALTIJD:

- Sluit een geschikte verzekering af voor het besturen van RC modellen
- Controleer de frequenties van medepiloten alvorens te varen
- Zorg er voor dat geen mensen en hindernissen zich in het vaargebied bevinden
- Controleer of alle batterijen geladen zijn
- Kijk na of er geen schroeven los zitten of delen beschadigd zijn
- Zet eerst de zender aan en dan pas het model
- Doe een afstandstest

NA HET VAREN

- Schakel eerst het model uit en vervolgens de zender
- Ontkoppel de batterijen
- Kijk na of er geen schroeven los zitten of delen beschadigd zijn
- Bewaar het model op een droge, verluchte plaats
- Stel het model niet bloot aan hitte of direct zonlicht gedurende een lange periode

BATTERIJ PACK:

- Niet overladen
- Stop met varen wanneer het vermogen afneemt
- Niet kortsluiten
- Niet blootstellen aan vuur, hitte of vocht
- Niet doorboren, snijden, plooien of pletten
- Bewaar ontladen op een veilige plaats
- Gebruik enkel een geschikte lader
- Batterij laden enkel onder toezicht
- Gebruik alleen de batterij voor dit model (zie benodigdheden)
- Gezien de hoge energiedensiteit van deze cellen moeten zij met extreme voorzichtigheid behandeld worden.
- PARKFUN aanvaardt geen verantwoordelijkheid voor opgelopen schade of ongevallen bij het gebruik van deze batterijen

ONDERDELEN

PF-301-SP-001	TARGA 38 ROMP (GEEN ELEKTRONICA)
PF-301-SP-002	TARGA 38 BOOT PROPELLER
PF-301-SP-003	TARGA 38 ROER SET
PF-301-SP-004	TARGA 38 BOOT AS
PF-301-SP-005	TARGA 38 MOTOR KOPPELING
PF-301-SP-006	TARGA 38 MOTOR + STEUN
PF-301-SP-007	TARGA 38 MOTOR DEKSEL
PF-422-SP-030	TARGA 38 SNELHEIDSREGELAAR
PF-455-SP-619	TARGA 38 NI-CD BATT. PACK 7,2V 1900MAH
PF-410-SP-002	SERVO 3,5KG TORQUE
PF-405-SP-40	ONTVANGER

PF-440-006-EU
Mains charger 7,2V 500mAh (EU)
PF-440-006-UK
Mains charger 7,2V 500mAh (UK)
PF-440-006-UL
Mains charger 7,2V 500mAh (UL)
PF-440-006-AU
Mains charger 7,2V 500mAh (AU)
PF-440-006-AR
Mains charger 7,2V 500mAh (AR)
PF-440-006-SA
Mains charger 7,2V 500mAh (SA)

PF-450-SP-209
Batterypack 11,1V - 1350 mAh

PF-400-40-M2 *TX 40mHz*

EU: Europe • UK: United Kingdom • UL: South America • AU: Australia • AR: Indonesia • SA: South Africa

1 Electrisch aangedreven racing jacht
Compleet geassembleerd, klaar om te varen.

Electronica accessoires
1 Professionele 2-kanaals FM zender
1 Ni-Cd batterij 7,2V - 1900mAh
1 Adapterlader

TECHNISCHE SPECIFICATIES:

Lengte:	703mm
Breedte	193mm
E-motor:	600 type
RC:	2 Kanaals/1 servo
Batterij:	Ni-Cd batterij pack 7,2V - 1900 mAh

Benodigde accessoires: 8 alkaline batterijen (LR-6 type)

ZENDER:

1 Antenne
2 Handvat
3 LED indicator
4 Gas trim
5 Gas stick
6 Servo omkeer schakelaars
7 ON / OFF schakelaar
8 Roer trim
9 Roer stick
10 Haak

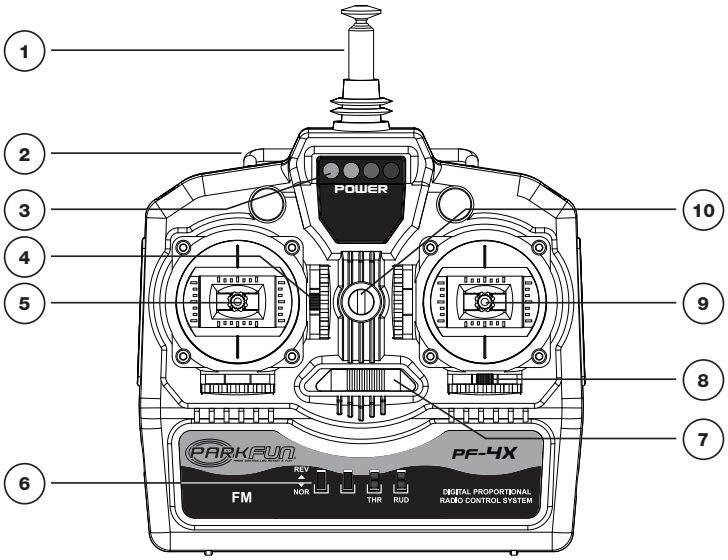

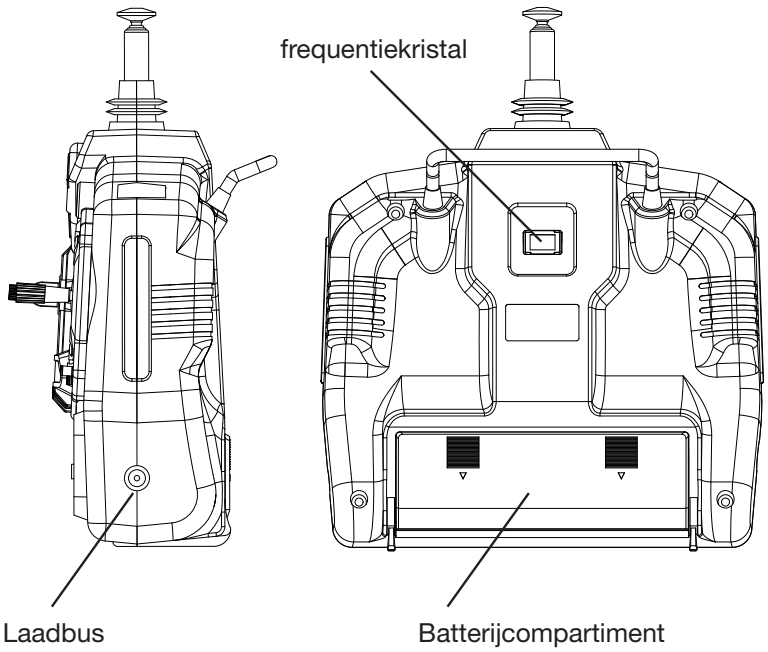

ZENDERBATTERIJEN

- Plaats 8 stuks alkaline batterijen LR-6 (niet inbegrepen) in het batterijvak van de zender.

ELECTRONISCHE COMPONENTEN

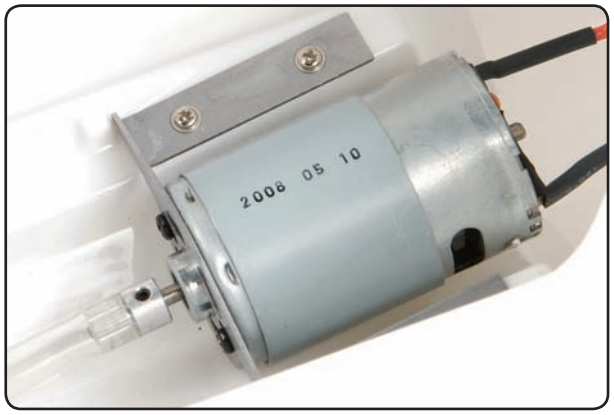

MOTOR 600 TYPE

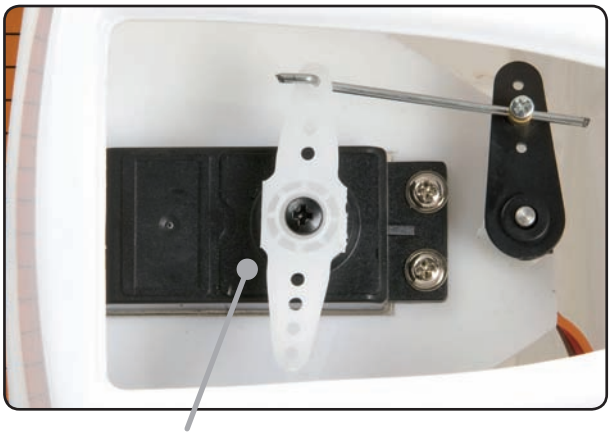

SERVO

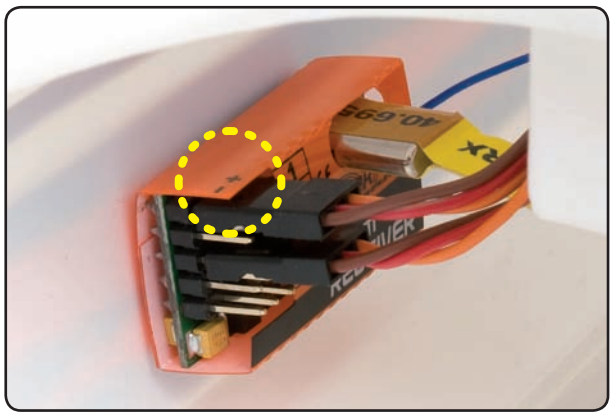

ONTVANGER

Respecteer de polariteit
Zwarte of bruine draad = - negatief
Rode draad = + positief
Oranje of gele draad = Signaal

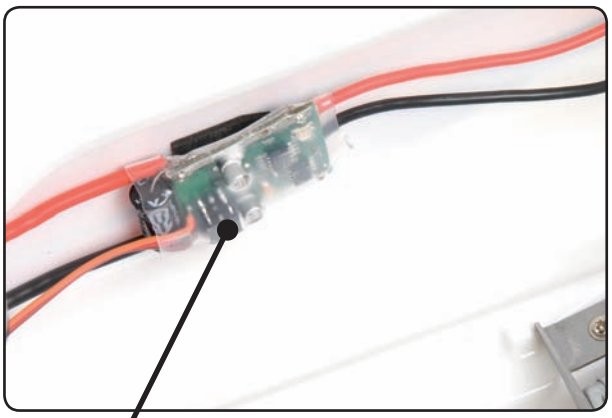

SNELHEIDSREGELAAR

De elektronische componenten zijn in de fabriek geïnstalleerd. Kijk na of alles goed vast zit en of er tijdens het transport niets verschoven is.

STAP 1

- Steek de lader in het stopcontact en verbind de batterij met de lader.
- Na 4 uur kan je de batterij afkoppelen en de lader uit het stopcontact verwijderen.

STAP 2

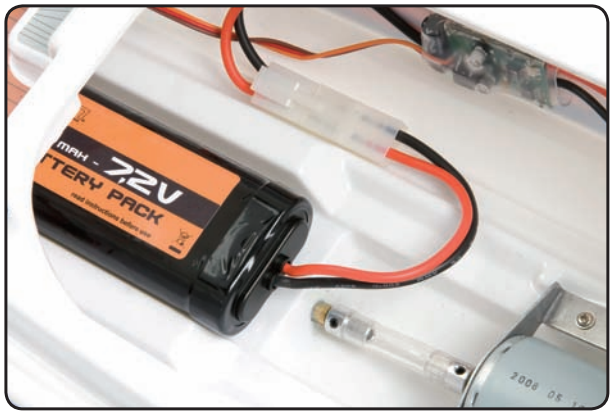

- Zet de zender aan met de gasstick in de laagste positie.
- Installeer de batterij in de boot en verbind ze met de snelheidsregelaar.
- Let op dat de draden de koppeling niet raken.

STAP 3

- Installeer de cockpit en bevestig ze met de meegeleverde clips.
- Het model is nu klaar om te varen.

VEILIGHEIDSVOORSCHRIFTEN

- Dit model is niet geschikt voor kinderen onder 14 jaar.
- Dit model vaart met een hoge snelheid: daarom mag er nooit gevaren worden in de buurt van dieren of mensen die zich in het water bevinden, er bestaat een kans op serieus letsel.
- Vaar nooit in beschermde gebieden, in natuurgebieden of dierenparken. Vraag na of het toegestaan is om in het water te varen.
- NEVER run the boat in salt water.
- Vaar nooit in regen, storm, hevige wind, wild water of bij hoge stroming.
- Controleer of je zender naar behoren werkt en of alles goed aangesloten is alvorens met het model te varen.
- Controleer of je frequentie nog niet in gebruik is door een andere piloot. Vaar nooit als je niet zeker bent dat je frequentie vrij is.
- Wanneer de batterij verbonden is, kom dan niet in de buurt van de propeller.
- Overschreidt nooit het maximale aangegeven voltage van de batterij. Dit kan onherroepelijke schade aanbrengen aan de snelheidsregelaar en motor en zo brand veroorzaken.
- Kijk periodiek na of de propeller vrij kan bewegen. een geblokkeerde propeller kan de motor oververhitten.
- Kijk na of de servo niet gehinderd wordt tijdens het sturen.
- Laat na elke keer varen de motor en snelheidsregelaar afkoelen. Raak deze componenten niet aan.
- Haal de batterij uit de boot alvorens het laden of opbergen.
- wanneer je op een rivier vaart, denk er dan aan dat de boot stroomafwaarts zal drijven als de batterij leeg is..
- Kijk regelmatig na of er zich water in de boot bevindt. Indien er zich teveel water in de romp bevindt, zal de boot zinken.

ONDERHOUD

- Kijk deze schroef periodiek na.

- Kijk na of de propeller en het roer vrij bewegen.

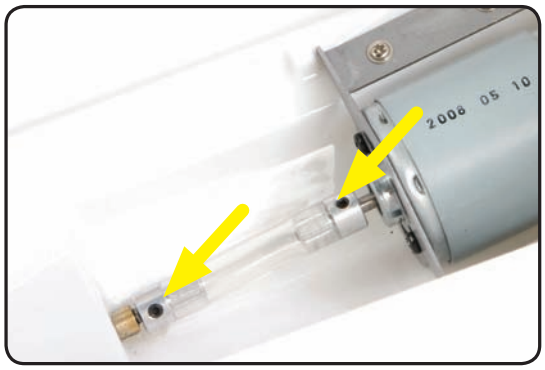

- Kijk deze schroefjes periodiek na.

- Kleef tape over de naad om de waterdichtheid te verbeteren.

BEDIENING

	ACTIE	BEWEGING
GAS	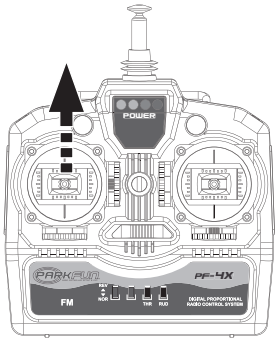	
ROER	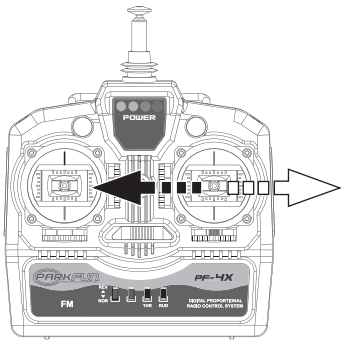	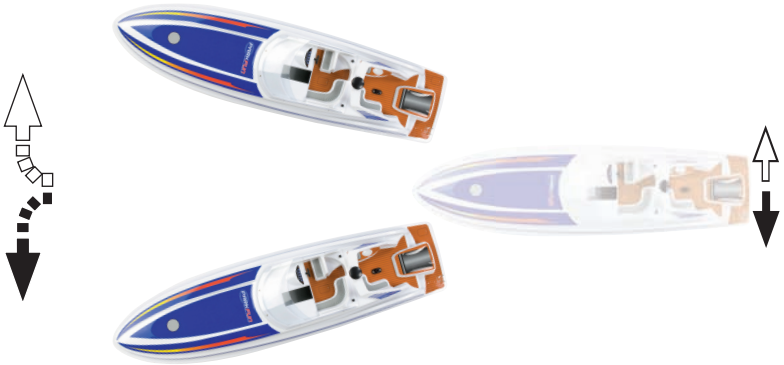

CONTROLEER DE RICHTING

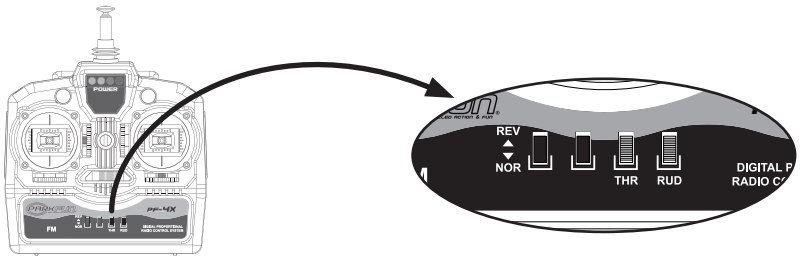

Controleer of de bovenstaande acties de corresponderende bewegingen veroorzaken. Je kan de bewegingen omkeren met de “reverse” schakelaars.

TRIMS INSTELLING

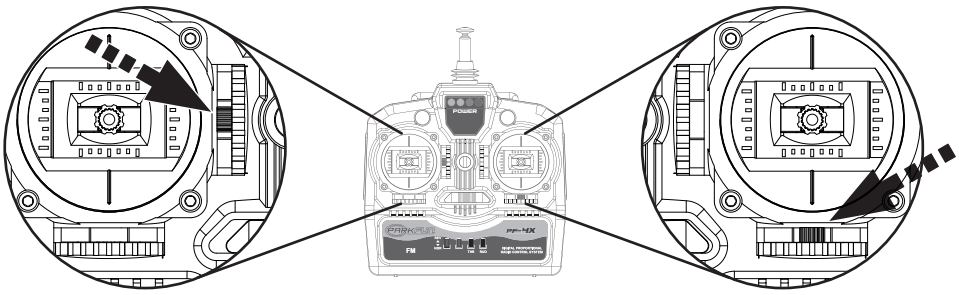

Om kleine correcties te maken om te compenseren voor kleine inperfecties in het controlesysteem of voor invloeden van buitenaf, kan je de trims gebruiken. Dit verschuift de neutraalstelling van de sticks en laat toe het model te bewegen zonder voortdurende stuurinputs.

UNIVERSAL POWER ENTERPRISES LTD

Declaration of conformity EC-R&TTE

Product: TARGA 38 boat with 2CH radio transmitter

Intended Purpose: Radio equipment for remote controlling of models

Equipment class: 2

Complies with the essential requirements of chapter 3 and the other relevant provisions of the FTEG (Article 3 of the R&TTE directive), when used for its intended purpose

Harmonised standards applied

ETSI EN 300 220-1 (2000) : Electromagnetic compatibility and Radio spectrum Matters (ERM);Short Range Devices (SRD); Radio equipment to be used in the 25MHz to 1000MHz frequency range with power levels ranging up to 500mW; Part1: Technical characteristics and test methods

ETSI EN 300 220-3 (2000) : Electromagnetic compatibility and Radio spectrum Matters (ERM);Short Range Devices (SRD); Radio equipment to be used in the 25MHz to 1000MHz frequency range with power levels ranging up to 500mW; Part3: Harmonized EN covering essential requirements under article 3.2 of the R & TTE Directive

ETSI EN 301 489-1 (2004) : Electromagnetic compatibility and Radio spectrum Matters (ERM); Electromagnetic Compatibility (EMC) standard for radio equipment and services; Part 1 : Common technical requirements

ETSI EN 301 489-3 (2002) : Electromagnetic compatibility and Radio spectrum Matters (ERM); Electromagnetic Compatibility (EMC) standard for radio equipment and services; Part 3 : Specific conditions for Short-Range Devices (SRD) operating on frequencies between 9KHz and 40GHz

HONG KONG, 20 April 2008

S. Engelen
CEO

UNIVERSAL POWER ENTERPRISES Ltd
2-6 GRANVILLE ROAD • ALBION PLAZA, 11/F, ROOM 1105 • TSIMSHATSUI, KOWLOON
HONG KONG

TOEGELATEN FREQUENTIES IN DE VERSCHILLENDE LANDEN

BANDS	Channel	Frequencies	D	B	A	DK	F	I	L	N	NL	E	S	CH	UK	FIN	GR
35 MHz-Band																	
	K61	35.010	•	•	•	•		•	•	•	•		•	•	•	•	•
	K62	35.020	•	•	•	•		•	•	•	•		•	•	•	•	•
	K63	35.030	•	•	•	•		•	•	•	•	•	•	•	•	•	•
	K64	35.040	•	•	•	•		•	•	•	•	•	•	•	•	•	•
	K65	35.050	•	•	•	•		•	•	•	•	•	•	•	•	•	•
	K66	35.060	•	•	•	•		•	•	•	•	•	•	•	•	•	•
	K67	35.070	•	•	•	•		•	•	•	•	•	•	•	•	•	•
	K68	35.080	•	•	•	•		•	•	•	•	•	•	•	•	•	•
	K67	35.070	•	•	•	•		•	•	•	•	•	•	•	•	•	•
	K68	35.080	•	•	•	•		•	•	•	•	•	•	•	•	•	•
	K69	35.090	•	•	•	•		•	•	•	•	•	•	•	•	•	•
	K70	35.100	•	•	•	•		•	•	•	•	•	•	•	•	•	•
	K71	35.110	•	•	•	•		•	•	•	•	•	•	•	•	•	•
	K72	35.120	•	•	•	•		•	•	•	•	•	•	•	•	•	•
	K73	35.130	•	•	•	•		•	•	•	•	•	•	•	•	•	•
	K74	35.140	•	•	•	•		•	•	•	•	•	•	•	•	•	•
	K75	35.150	•	•	•	•		•	•	•	•	•	•	•	•	•	•
	K76	35.160	•	•	•	•		•	•	•	•	•	•	•	•	•	•
	K77	35.170	•	•	•	•		•	•	•	•	•	•	•	•	•	•
	K78	35.180	•	•	•	•		•	•	•	•	•	•	•	•	•	•
	K79	35.190	•	•	•	•		•	•	•	•	•	•	•	•	•	•
	K80	35.200	•	•	•	•		•	•	•	•	•	•	•	•	•	•
40 MHz-Band																	
	K50	40,665	•	•	•	•		•	•	•	•	•	•	•		•	•
	K51	40,675	•	•	•	•		•	•	•	•	•	•	•		•	•
	K52	40,685	•	•	•	•		•	•	•	•	•	•	•		•	•
	K53	40,695	•	•	•	•		•	•	•	•	•	•	•		•	•
	K54	40,715	•			•		•			•	•	•	•		•	•
	K55	40,725	•			•		•			•	•	•	•		•	•
	K56	40,735	•			•		•			•	•	•	•		•	•
	K57	40,765	•			•		•			•	•		•		•	•
	K58	40,775	•			•		•			•	•		•		•	•
	K59	40,785	•			•		•			•	•		•		•	•
	K81	40,815	•			•		•			•	•		•			•
	K82	40,825	•			•		•			•	•		•			•
	K83	40,835	•			•		•			•	•		•			•
	K84	40,865	•			•		•			•	•		•			•
	K85	40,875	•			•		•			•	•		•			•
	K86	40,885	•			•					•	•		•			•
	K87	40,915	•			•					•	•		•			•
	K88	40,925	•			•					•	•		•			•
	K89	40,935	•			•					•	•		•			•
	K90	40,965	•			•					•	•		•			•
	K91	40,975	•			•					•	•		•			•
	K92	40,985	•			•					•	•		•			•
41 MHz-Band																	
	400	41.000					•										
	401	41.010					•										
	402	41.020					•										
	403	41.030					•										
	404	41.040					•										
	405	41.050					•										
	406	41.060					•										
	407	41.070					•										
	408	41.080					•										
	409	41.090					•										
	410	41.100					•										

www.parkfun-rc.com

PARKFUN®
RADIO CONTROLLED ACTION & FUN