MANUEL D'INSTRUCTION

TARGA 38

YACHT DE COURSE A MOTEUR ELECTRIQUE

ATTENTION

Ce modèle n'est pas un jouet.
La supervision d'un adulte est nécessaire.
Lisez les instructions avant l'utilisation.
Ne jamais toucher les pièces en mouvement.

Sous réserve de modifications, d'omissions et d'erreurs d'impression

PARKFUN
RADIO CONTROLLED ACTION & FUN

PF-301-**-**

A LIRE AVANT UTILISATION

Ce modèle est 100% prêt à naviguer. Il a été testé et réglé en usine. Ce manuel est un aperçu des consignes et opérations qu'il faut respecter pour utiliser ce modèle en toute sécurité.

AVERTISSEMENTS

- Un modèle R/C n'est pas un jouet inoffensif! Une utilisation incorrecte ou irresponsable peut causer de dégâts matériels et blessures aux personnes.
- Un modèle RC possède des pièces tournant à haut régime qui développent une forte énergie centrifuge. Tout ce qui pénètre dans le champ de rotation sera détruit ou pour le moins fortement endommagé, de même que les membres du corps humain! De grandes précautions doivent ainsi être prises!
- Tout objet entrant dans le champ de rotation sera non seulement détérioré, mais aussi les pièces du modèle. Des pièces peuvent ainsi se détacher et être projetées avec une extrême violence pouvant des dégâts et/ou blessures.
- Une perturbation de l'installation R/C, provenant par exemple d'un parasitage extérieur, la panne d'un élément R/C ou due à une source d'alimentation vide ou défectueuse peuvent aussi avoir de graves conséquences pour un modèle; il peut partir soudainement dans n'importe quelle direction sans prévenir.
- Un modèle RC comprend un grand nombre de pièces soumises à l'usure, comme par ex. La pignonerie du réducteur, le moteur, les connexions à rotule, etc. Un entretien permanent et un contrôle régulier du modèle sont ainsi absolument nécessaires. Comme pour les véritables modèles, une « Check-list » devra être effectuée avant chaque utilisation pour détecter une éventuelle défectuosité et pouvoir y remédier à temps avant qu'elle ne conduise à un crash !
- Ce modèle RC devra être utilisé uniquement par des adultes ou par des adolescents à partir de 16 ans sous les instructions et la surveillance d'une personne compétente.
- Les pièces métalliques pointues et les bords vifs présentent un danger de blessure.
- Le pilotage d'un modèle RC n'est pas simple ; son apprentissage nécessite de l'entraînement et une bonne perception de l'espace.
- Avant la mise en service du modèle, il sera indispensable de se familiariser en matière de « Modèles RC ». Ceci pourra se faire aussi bien en consultant les ouvrages spécialisés sur le sujet, que par la pratique en assistant à des démonstrations sur les terrains d'entraînement, en parlant avec d'autres pilotes de modèles RC ou en s'inscrivant dans une école de pilotage. Votre revendeur vous aidera aussi volontiers.
- Lire entièrement ces instructions avant de commencer les assemblages afin d'en assimiler parfaitement les différentes étapes et leur succession !
- Des modifications avec l'emploi d'autres pièces que celles conseillées dans ces instructions ne devront pas être effectuées, leur qualité de fabrication et leur sécurité de fonctionnement ne pouvant être remplacées par d'autres pièces accessoires.
- Comme le fabriquant et le revendeur n'ont aucune influence sur le respect des instructions de montage et d'utilisation du modèle, ils ne peuvent qu'avertir des dangers présenté en déclinant toute responsabilité.

EXCLUSION DE RESPONSABILITÉ/DÉDOMMAGEMENTS

Le respect des instructions de montage et d'utilisation ainsi que les conditions d'installation, de fonctionnement et d'entretien de ce modèle et de tous les éléments utilisés pour son équipement ne peuvent pas être surveillés par la Firme PARKFUN®.

En conséquence, nous déclinons toute responsabilité concernant la perte, les dommages et les frais résultants d'une utilisation incorrecte ainsi que notre participation aux dédommagements d'une façon quelconque. Tant qu'elle n'est pas impérativement contrainte par le législateur, la responsabilité de la Firme PARKFUN®, quelque soit la raison de droit, se limite à la valeur marchande d'origine PARKFUN® impliquée dans l'accident. Ceci n'est pas valable dans la mesure où la Firme PARKFUN® serait contrainte par la législation en vigueur pour une raison de grande négligence

PRECAUTIONS

TOUJOURS:

- Prendre une police d'assurance pour l'utilisation de modèles réduits RC
- Vérifier que d'autres pilotes n'utilisent pas la même fréquence
- Assurez-vous qu'il n'y a pas de personnes ou d'obstacles sur le terrain de vol
- Vérifier que tous les accus sont en pleine charge
- Vérifier qu'il n'y a pas de pièces manquantes ou abîmées
- Allumer toujours l'émetteur en premier et ensuite le modèle
- Tester la portée de l'émetteur (voir manuel de l'émetteur)

APRÈS UTILISATION:

- Débrancher l'accu d'alimentation
- Eteindre le modèle en premier et ensuite l'émetteur
- Vérifier qu'il n'y a pas de pièces manquantes ou abîmées
- Entreposer le modèle dans un endroit sec et aéré
- Ne pas exposer le modèle à la chaleur ou au soleil pendant une longue période

ACCU DE PROPULSION:

- Ne pas surcharger
- Arrêter immédiatement l'utilisation lorsque l'accu commence à faiblir
- Ne pas faire de court-circuit
- Ne pas exposer au feu ou à la chaleur
- Ne pas percer, couper, plier ou donner des chocs
- Entreposer l'accu déchargé dans un endroit sécurisé
- N'utiliser que le chargeur approprié
- Ne jamais laisser un accu en charge sans surveillance
- Utiliser l'accu uniquement pour ce modèle (voir accu requis)

PIECES DETACHEES

PF-301-SP-001	TARGA 38 COQUE (SANS ELECTRONIQUE)
PF-301-SP-002	TARGA 38 HELICE
PF-301-SP-003	TARGA 38 GOUVERNAIL
PF-301-SP-004	TARGA 38 AXE DE TRANSMISSION
PF-301-SP-005	TARGA 38 COUPLAGE MOTEUR
PF-301-SP-006	TARGA 38 MOTEUR + SUPPORT
PF-301-SP-007	TARGA 38 SERVO DIRECTION
PF-422-SP-030	TARGA 38 VARIATEUR DE VITESSE
PF-455-SP-619	TARGA 38 ACCU NI-CD 7,2V 1900MAH
PF-405-SP-40	TARGA 38 RECEPTEUR

PF-440-006-EU
Chargeur 230V / 7,2V 500mAh (EU)

PF-450-SP-619
Accu Ni-Cd 7,2V - 1900 mAh

PF-400-40-M2
Emetteur 40mHz

CONTENU DE LA BOITE PF-301-**-**

1 Yacht de course à moteur électrique
Entièrement assemblé avec toute l'électronique installée.

Equipement électronique
1 émetteur FM 40 mHz
1 accu Ni-Cd 7,2V - 1900mAh
1 Chargeur 230V / 7,2V

SPECIFICATIONS TECHNIQUES:

Longueur:	703mm
Largeur:	193mm
Motorisation:	Moteur électrique type 600
RC:	2CH/1 servo
Accu:	Ni-Cd 7,2V - 1900 mAh

Nécessaire au fonctionnement: 8 piles ou accus (type LR-6)

EMETTEUR:

1 Antenne
2 Poignée
3 Indicateur LED
4 Trim de gaz
5 Stick de gaz
6 Interrupteurs inverseur de voie
7 Interrupteur ON / OFF
8 Trim de direction
9 Stick de direction
10 Anneau

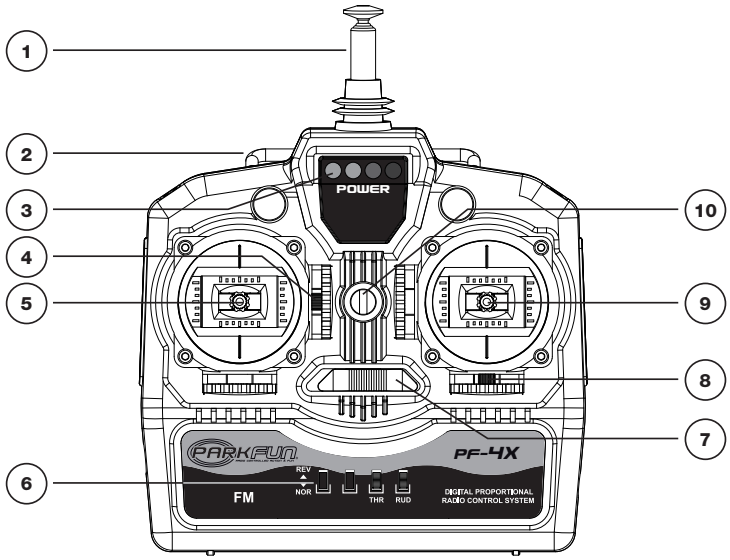

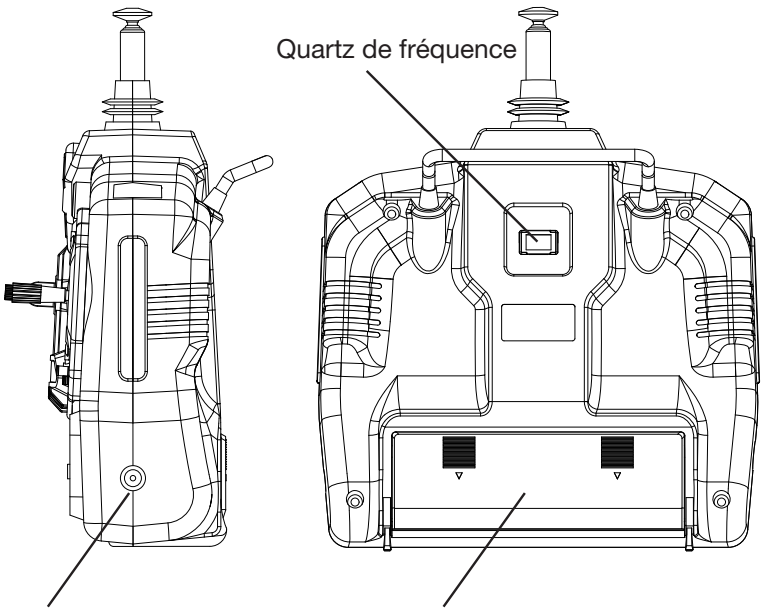

Connecteur de charge
(uniquement pour la charge d'accus)

Logement pour piles/accus

BATTERIES EMETTEUR

- *Installez 8 piles ou accus type LR-6 dans l'émetteur. (pas inclus dans la boîte)*

COMPOSANTS ELECTRONIQUES

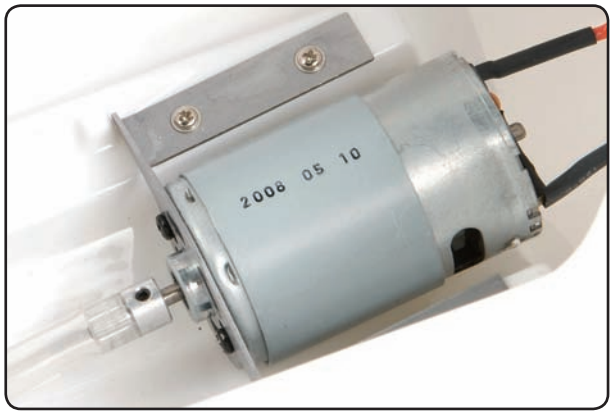

MOTEUR ELECTRIQUE TYPE 600

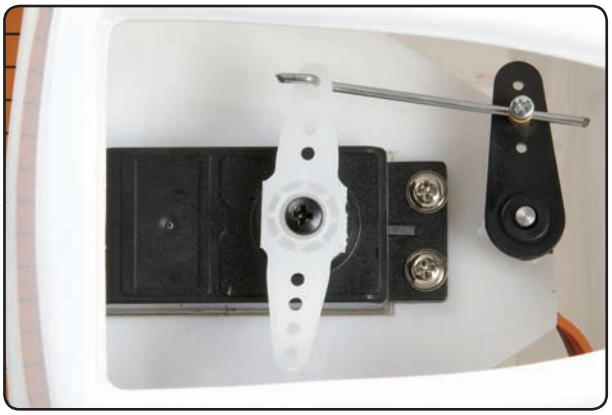

SERVO DU GOUVERNAIL

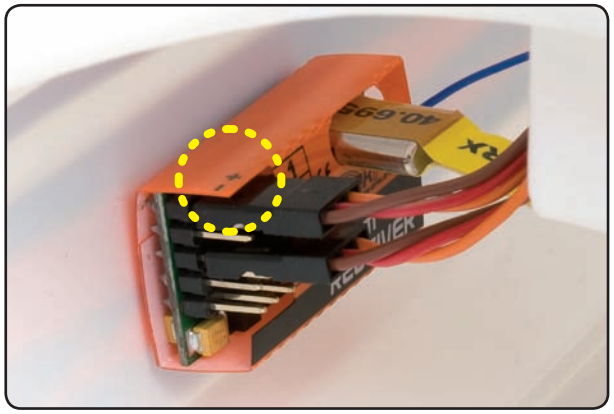

RECEPTEUR

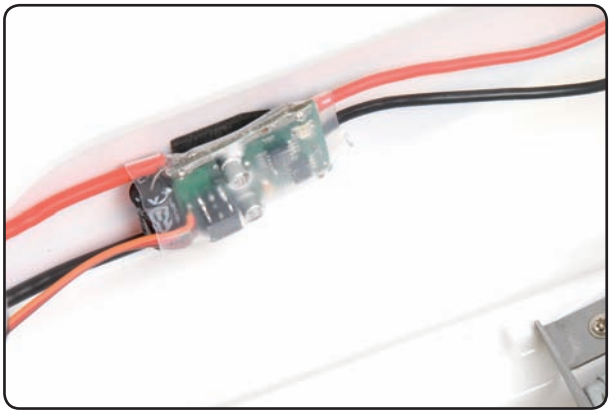

VARIATEUR ELECTRONIQUE DE VITESSE

Respectez les polarités durant le branchement
Fil Brun ou Noir = - négatif
Fil Rouge = + positif
Fil Orange ou Jaune = Signal

L'équipement électronique a été installé en usine. Veuillez vérifier qu'ils n'ont pas bougé durant le transport.

ETAPE 1

- *Connectez le chargeur sur le secteur et connectez l'accu au chargeur.*
- *Après 4 heures de charge, débranchez l'accu du chargeur et le chargeur du secteur.*

ETAPE 2

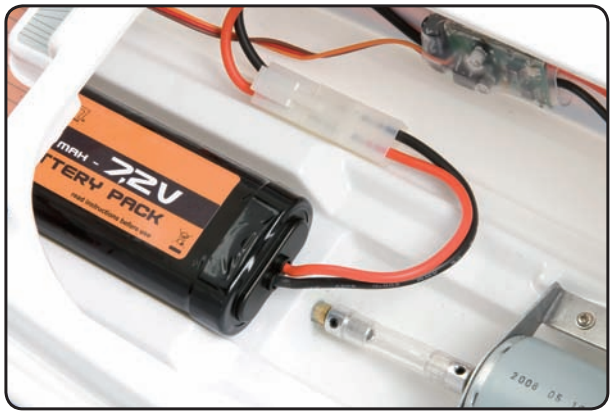

- Placez le stick de gaz de l'émetteur en position basse et allumez-le.
- *Installez l'accu dans le bateau et connectez-le au variateur de vitesse.*
- *Assurez-vous que les câbles ne touchent pas la transmission du moteur.*

ETAPE 3

- *Installez le cockpit et sécurisez-le avec les 2 clips.*

PRECAUTIONS D'USAGE

- Ce modèle ne convient pas aux enfants en-dessous de 14 ans.
- C'est un modèle très rapide, par conséquent vous ne pouvez pas le faire fonctionner quand il y a des personnes ou des animaux dans l'eau autrement il y de grands risques de blessures.
- Ne jamais faire évoluer le modèle dans des sites protégés, animaliers. Contrôlez avec l'autorité locale si vous pouvez utiliser votre modèle à cet endroit.
- NE JAMAIS naviguer dans l'eau de mer (eau salée).
- Ne pas naviguer dans les conditions suivantes: pluie, tempête, vent fort, eaux variables, courant fort.
- Avant utilisation du modèle, contrôlez que le système radio fonctionne convenablement et que toutes les connections électriques sont sécurisées.
- Assurez-vous que la fréquence que vous utilisé pour votre émetteur n'est pas utilisée par un autre pilote. Ne pas utiliser votre modèle si vous n'êtes pas sûr que votre fréquence est libre.
- Lisez et respectez les instructions et recommandations délivrées par les fabricants.
- Lorsque l'accu est connecté au variateur, éloigné toute personne et objet à proximité de l'hélice.
- Ne dépassez pas le voltage recommandé de l'accu de propulsion. En augmentant le voltage, vous causerez la surchauffe du variateur et du moteur et cela peut les endommager définitivement.
- Contrôlez que tous les composants travaillent librement, sans effort. Autrement vous causerez la surchauffe du variateur et du moteur et cela peut les endommager définitivement.
- Assurez-vous que le servo de direction n'est pas mécaniquement empêché sur toute la course.
- Laissez le moteur et le variateur refroidir après chaque utilisation. Ne les touchez surtout pas, DANGER très chaud.
- Enlevez l'accu de propulsion avant le transport et l'entreposage.
- Si vous utilisez votre bateau sur une rivière, rappelez-vous qu'il pourrait être emporté si l'accu se vide ou qu'il défaille.
- Contrôlez régulièrement qu'il n'y a pas d'eau qui est entrée dans le bateau. Vérifiez le bon état de la coque et l'étanchéité de l'arbre d'hélice et du gouvernail.

SOIN ET ENTRETIEN

- Contrôlez régulièrement cette vis.

- Contrôlez que l'hélice et le gouvernail bouge librement.

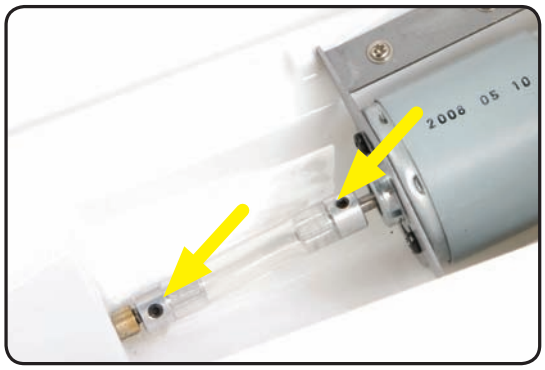

- Contrôlez régulièrement ces vis.

- Appliquez de l'adhésif autour du cockpit afin que l'eau n'entre pas.

FONCTIONS

	ACTION	MOUVEMENT
GAZ	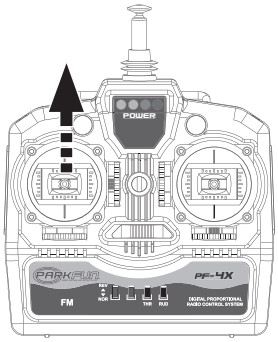	
DIRECTION	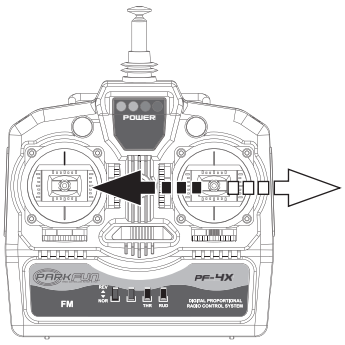	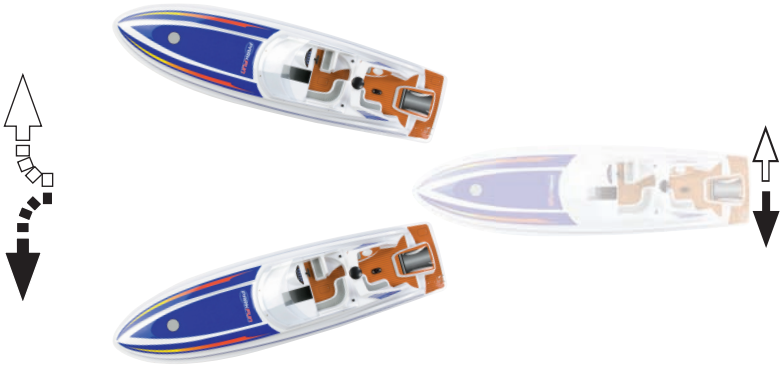

CONTRÔLE DES MOUVEMENTS

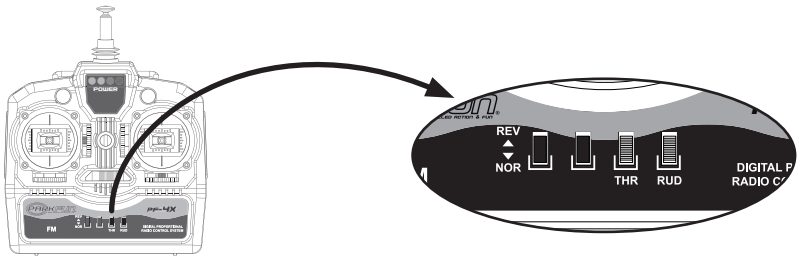

Contrôlez que les mouvements du modèle correspondent aux dessins. Dans le cas contraire il sera nécessaire d'inverser le/les interrupteur(s) sur l'émetteur.

AJUSTEMENT DES TRIMS

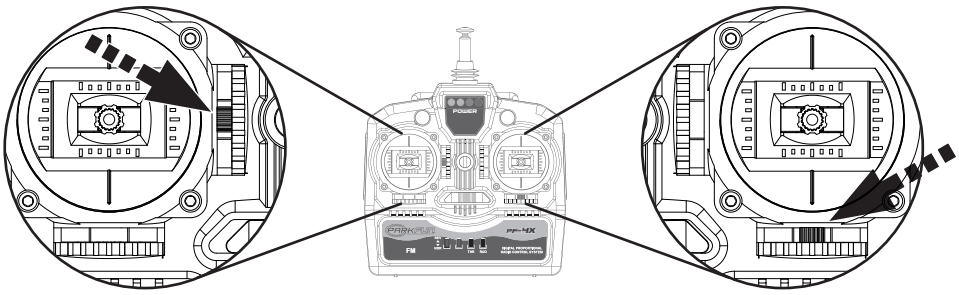

Utilisez les réglages de trims pour ajuster finement ou compenser les imperfections du système de contrôle. Ceci vous permet de ramener le stick en position neutre et d'utiliser le modèle sans devoir trop utiliser le stick pour corriger la trajectoire.

UNIVERSAL POWER ENTERPRISES LTD

Declaration of conformity EC-R&TTE

Product: TARGA 38 boat with 2CH radio transmitter

Intended Purpose: Radio equipment for remote controlling of models

Equipment class: 2

Complies with the essential requirements of chapter 3 and the other relevant provisions of the FTEG (Article 3 of the R&TTE directive), when used for its intended purpose

Harmonised standards applied

ETSI EN 300 220-1 (2000) : Electromagnetic compatibility and Radio spectrum Matters (ERM);Short Range Devices (SRD); Radio equipment to be used in the 25MHz to 1000MHz frequency range with power levels ranging up to 500mW; Part1: Technical characteristics and test methods

ETSI EN 300 220-3 (2000) : Electromagnetic compatibility and Radio spectrum Matters (ERM);Short Range Devices (SRD); Radio equipment to be used in the 25MHz to 1000MHz frequency range with power levels ranging up to 500mW; Part3: Harmonized EN covering essential requirements under article 3.2 of the R & TTE Directive

ETSI EN 301 489-1 (2004) : Electromagnetic compatibility and Radio spectrum Matters (ERM); Electromagnetic Compatibility (EMC) standard for radio equipment and services; Part 1 : Common technical requirements

ETSI EN 301 489-3 (2002) : Electromagnetic compatibility and Radio spectrum Matters (ERM); Electromagnetic Compatibility (EMC) standard for radio equipment and services; Part 3 : Specific conditions for Short-Range Devices (SRD) operating on frequencies between 9KHz and 40GHz

HONG KONG, 20 April 2008

S. Engelen
CEO

UNIVERSAL POWER ENTERPRISES Ltd
2-6 GRANVILLE ROAD • ALBION PLAZA, 11/F, ROOM 1105 • TSIMSHATSUI, KOWLOON
HONG KONG

FREQUENCES RADIO ADMISES DANS LES PAYS SUIVANTS

BANDS	Channel	Frequencies	D	B	A	DK	F	I	L	N	NL	E	S	CH	UK	FIN	GR
35 MHz-Band																	
	K61	35.010	•	•	•	•		•	•	•	•		•	•	•	•	•
	K62	35.020	•	•	•	•		•	•	•	•		•	•	•	•	•
	K63	35.030	•	•	•	•		•	•	•	•	•	•	•	•	•	•
	K64	35.040	•	•	•	•		•	•	•	•	•	•	•	•	•	•
	K65	35.050	•	•	•	•		•	•	•	•	•	•	•	•	•	•
	K66	35.060	•	•	•	•		•	•	•	•	•	•	•	•	•	•
	K67	35.070	•	•	•	•		•	•	•	•	•	•	•	•	•	•
	K68	35.080	•	•	•	•		•	•	•	•	•	•	•	•	•	•
	K67	35.070	•	•	•	•		•	•	•	•	•	•	•	•	•	•
	K68	35.080	•	•	•	•		•	•	•	•	•	•	•	•	•	•
	K69	35.090	•	•	•	•		•	•	•	•	•	•	•	•	•	•
	K70	35.100	•	•	•	•		•	•	•	•	•	•	•	•	•	•
	K71	35.110	•	•	•	•		•	•	•	•	•	•	•	•	•	•
	K72	35.120	•	•	•	•		•	•	•	•	•	•	•	•	•	•
	K73	35.130	•	•	•	•		•	•	•	•	•	•	•	•	•	•
	K74	35.140	•	•	•	•		•	•	•	•	•	•	•	•	•	•
	K75	35.150	•	•	•	•		•	•	•	•	•	•	•	•	•	•
	K76	35.160	•	•	•	•		•	•	•	•	•	•	•	•	•	•
	K77	35.170	•	•	•	•		•	•	•	•	•	•	•	•	•	•
	K78	35.180	•	•	•	•		•	•	•	•	•	•	•	•	•	•
	K79	35.190	•	•	•	•		•	•	•	•	•	•	•	•	•	•
	K80	35.200	•	•	•	•		•	•	•	•	•	•	•	•	•	•
40 MHz-Band																	
	K50	40,665	•	•	•	•		•	•	•	•	•	•	•		•	•
	K51	40,675	•	•	•	•		•	•	•	•	•	•	•		•	•
	K52	40,685	•	•	•	•		•	•	•	•	•	•	•		•	•
	K53	40,695	•	•	•	•		•	•	•	•	•	•	•		•	•
	K54	40,715	•			•		•			•	•	•	•		•	•
	K55	40,725	•			•		•			•	•	•	•		•	•
	K56	40,735	•			•		•			•	•	•	•		•	•
	K57	40,765	•			•		•			•	•		•		•	•
	K58	40,775	•			•		•			•	•		•		•	•
	K59	40,785	•			•		•			•	•		•		•	•
	K81	40,815	•			•		•			•	•		•			•
	K82	40,825	•			•		•			•	•		•			•
	K83	40,835	•			•		•			•	•		•			•
	K84	40,865	•			•		•			•	•		•			•
	K85	40,875	•			•		•			•	•		•			•
	K86	40,885	•			•					•	•		•			•
	K87	40,915	•			•					•	•		•			•
	K88	40,925	•			•					•	•		•			•
	K89	40,935	•			•					•	•		•			•
	K90	40,965	•			•					•	•		•			•
	K91	40,975	•			•					•	•		•			•
	K92	40,985	•			•					•	•		•			•
41 MHz-Band																	
	400	41.000					•										
	401	41.010					•										
	402	41.020					•										
	403	41.030					•										
	404	41.040					•										
	405	41.050					•										
	406	41.060					•										
	407	41.070					•										
	408	41.080					•										
	409	41.090					•										
	410	41.100					•										

www.parkfun-rc.com

PARKFUN®
RADIO CONTROLLED ACTION & FUN